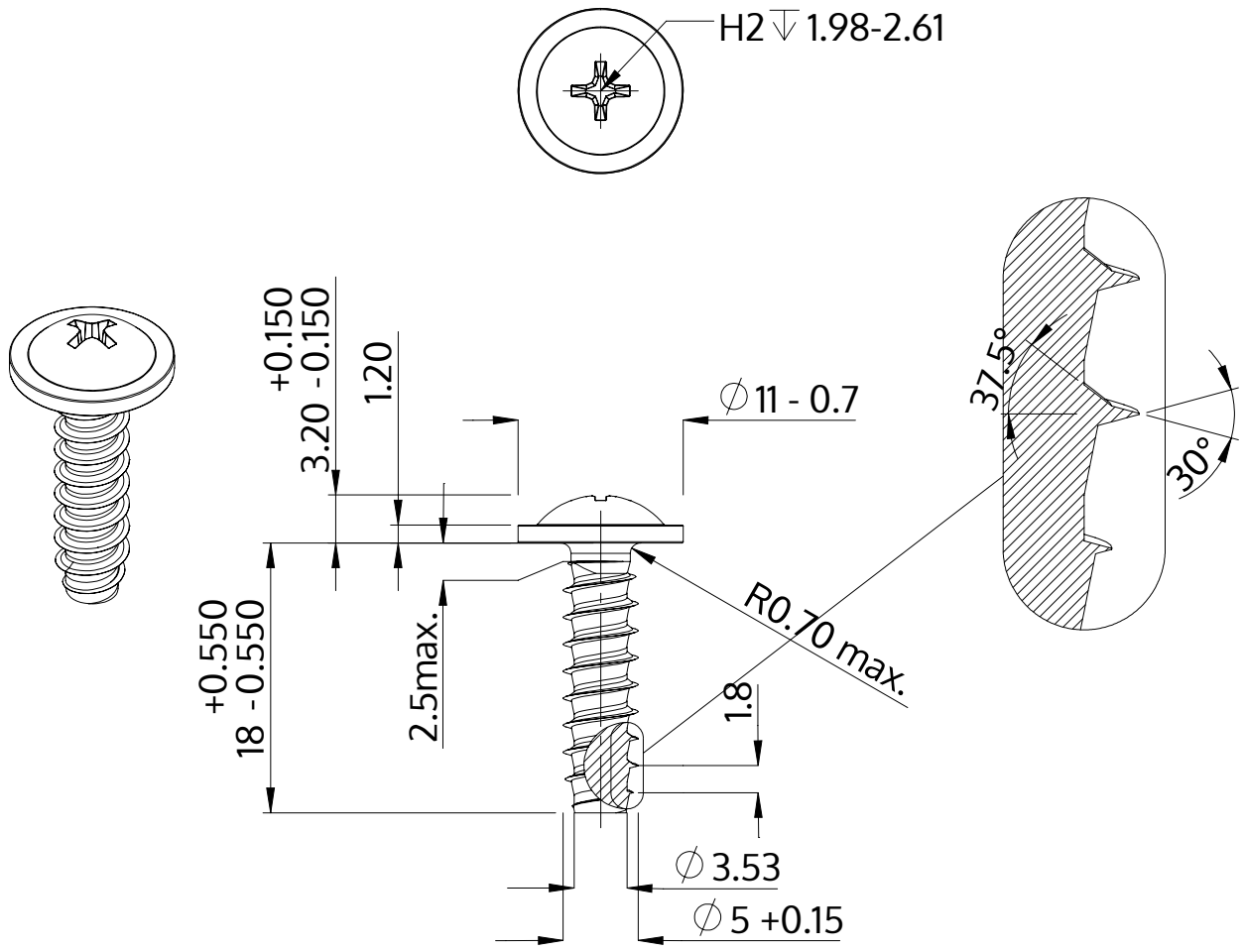

Descrição	STP31 5.0x18.0 - H2
Material	inox A4
Superfície	Decapado e passivado
Peso	2.976 kg / 1000 peças

SCREWERK	**STP310500180C**	
Desenho Métrico A4	Escala 2:1	2024-10