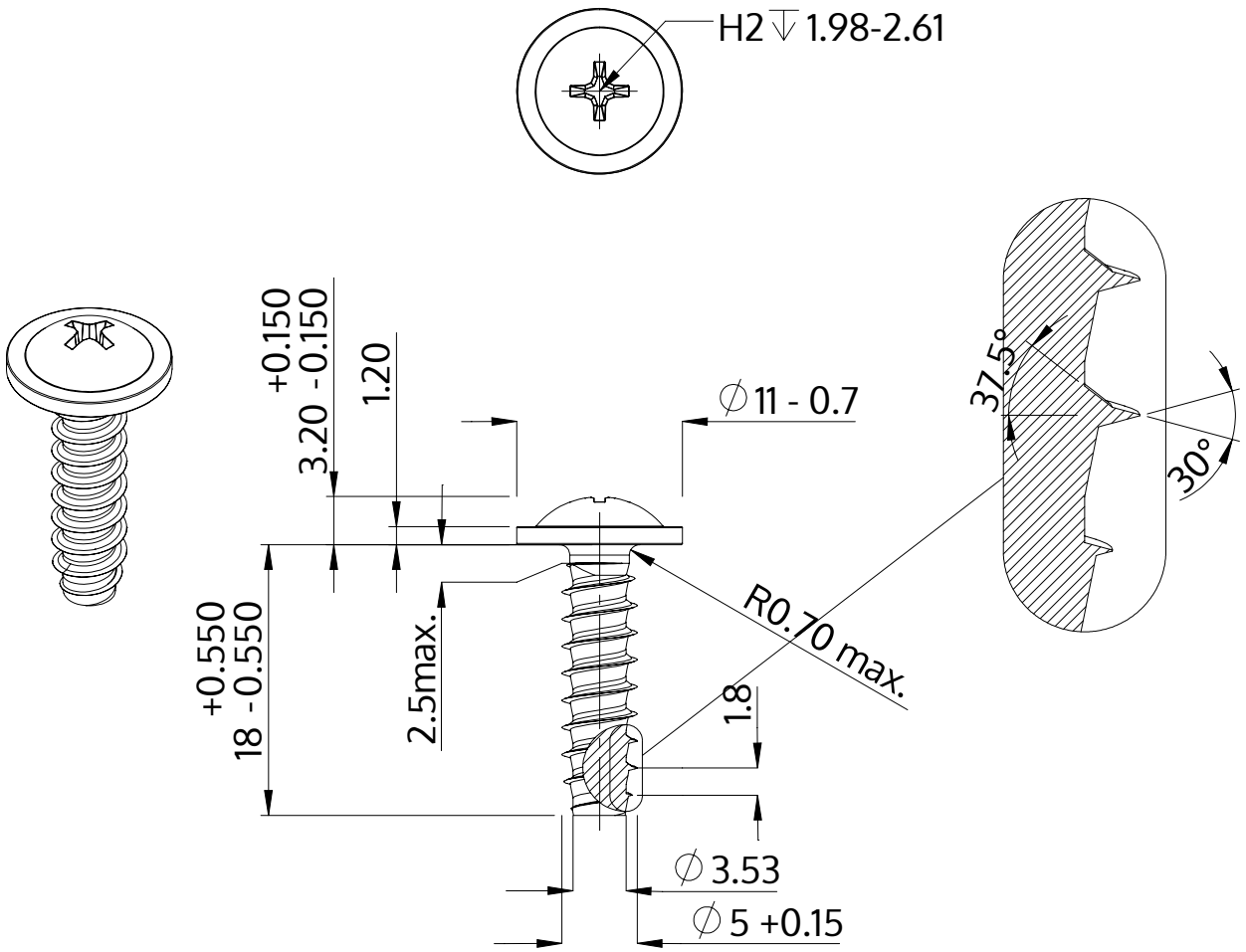

Description	STP31 5.0x18.0 - H2
Matière	Acier,trempé et revenu
Surface	Zinc Nickel passivé noir, trempée, scéllée
Poids	2.976 kg / 1000 Unité

SCREWERK	**STP310500180B**	
Dessin métrique A4	Redimensionner None:1	2024-04