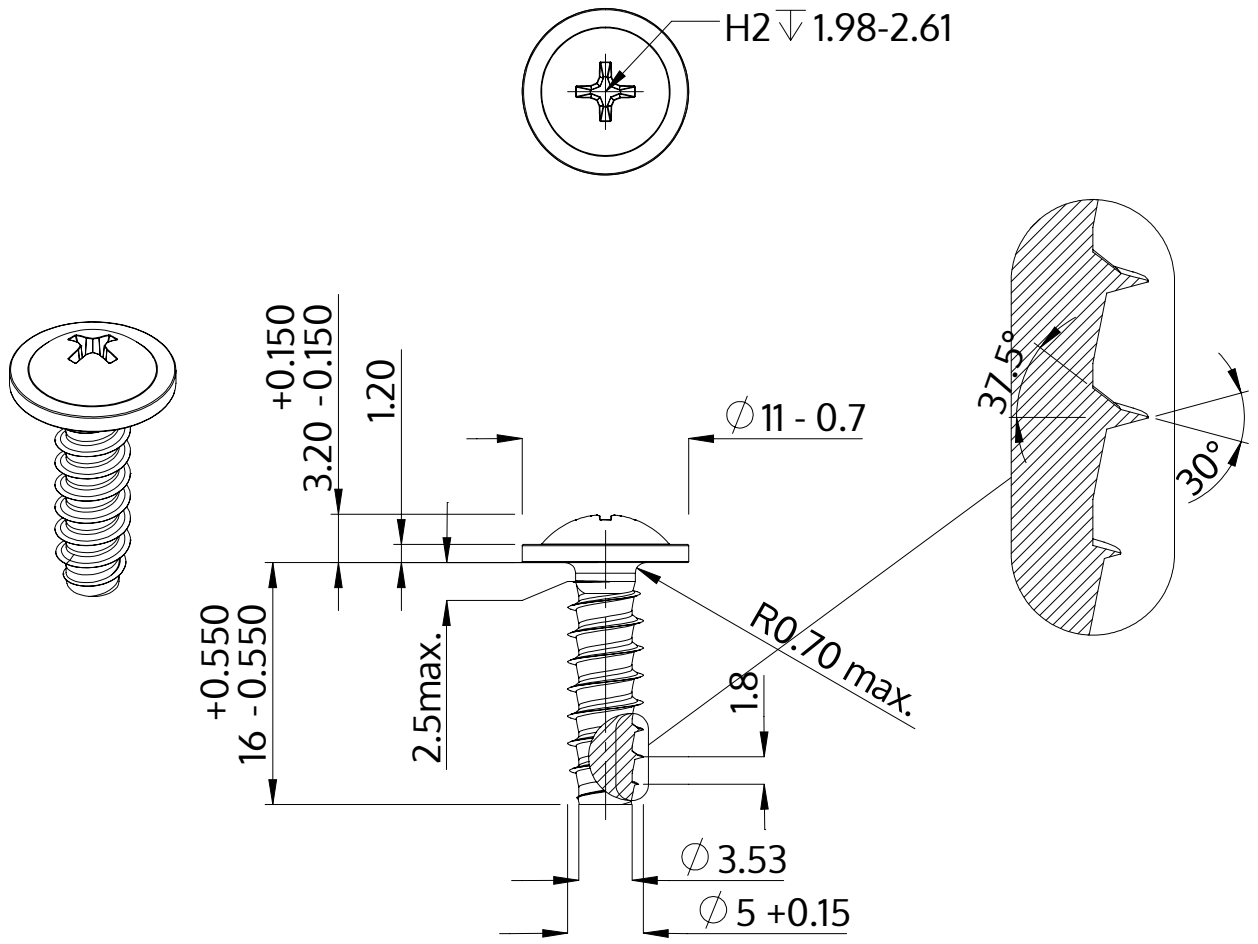

Описание	STP31 5.0x16.0 - H2
Материал	неръждаема стомана A2
Повърхност	гланциран, полиран, пасиваран
Тегло	2.789 kg / 1000 Бройка

SCREWERK	**STP310500160E**	
Метричен дизайн A4	Мащаб 2:1	2024-10