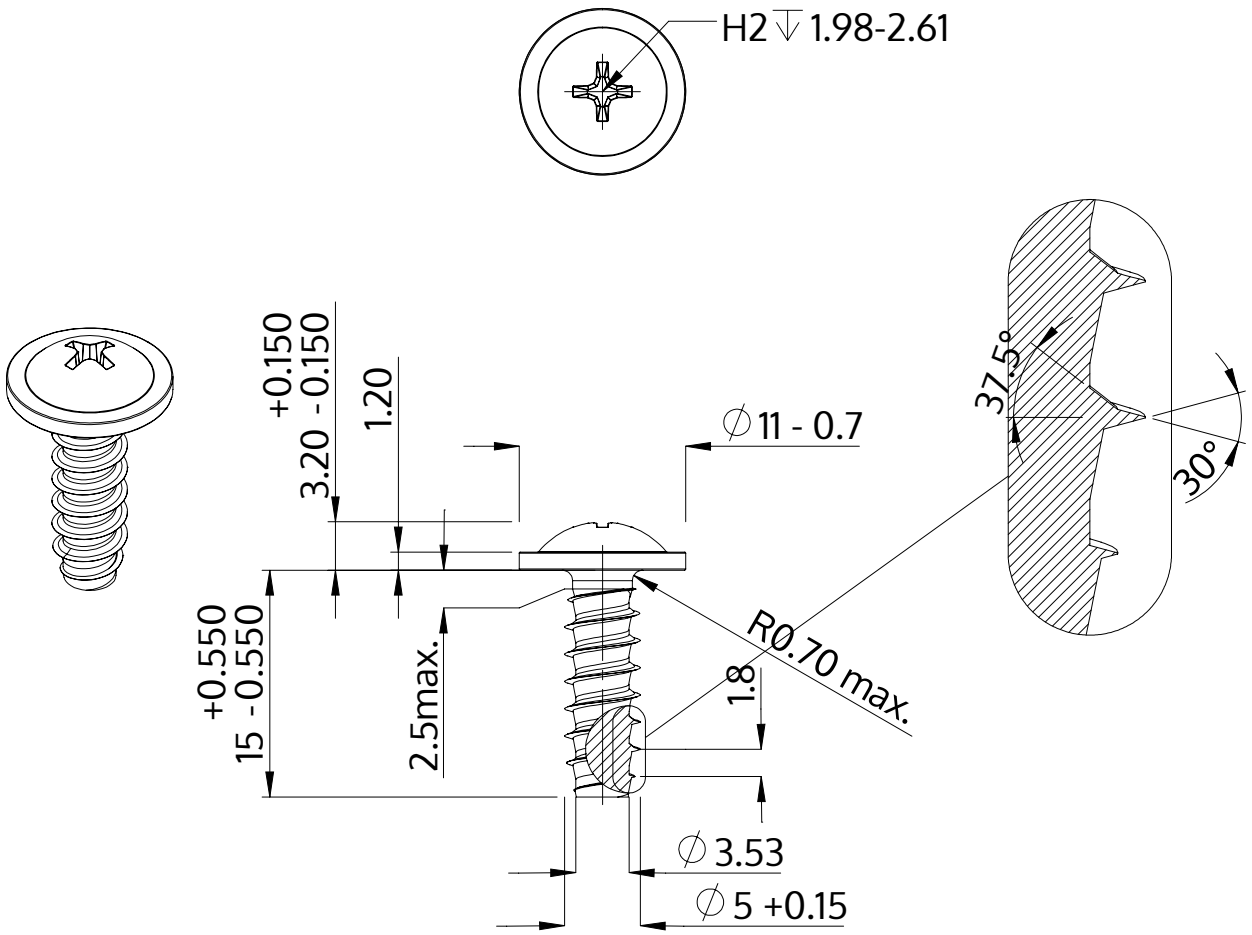

Descrição	STP31 5.0x15.0 - H2
Material	aço, endurecido
Superfície	zincado 5-7 µm, galvanizado, azul / passivado transparente
Peso	2.696 kg / 1000 peças

SCREWERK	**STP310500150S**	
Desenho Métrico A4	Escala 2:1	2024-10