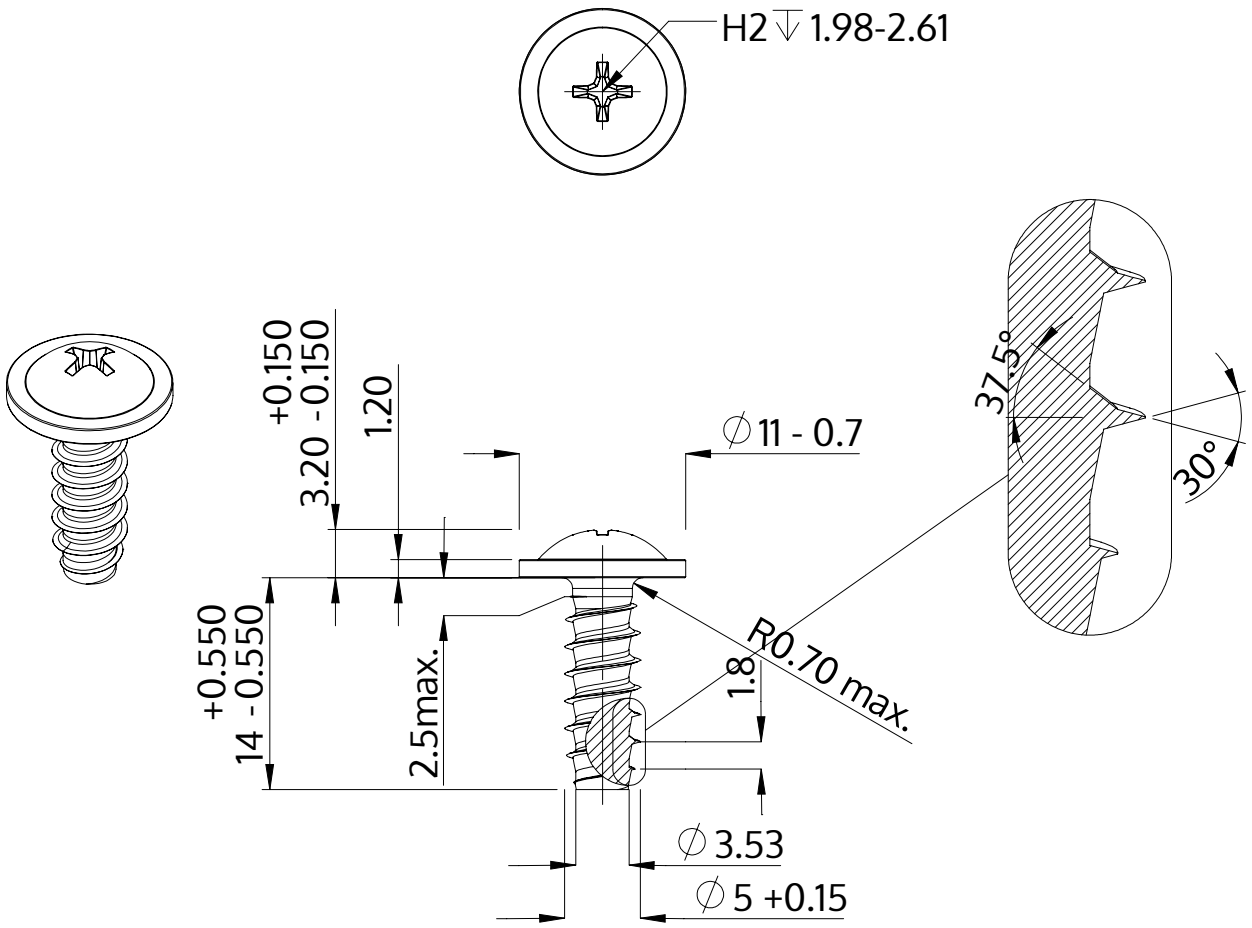

Opis	STP31 5.0x14.0 - H2
Materiał	Stal szlachetna A4
Powierzchnia	Prosta, bejcowana i pasywowana
Waga	2.602 kg / 1000 sztuk

SCREWERK	**STP310500140C**	
Rysunek metryczny A4	Skala 2:1	2024-10