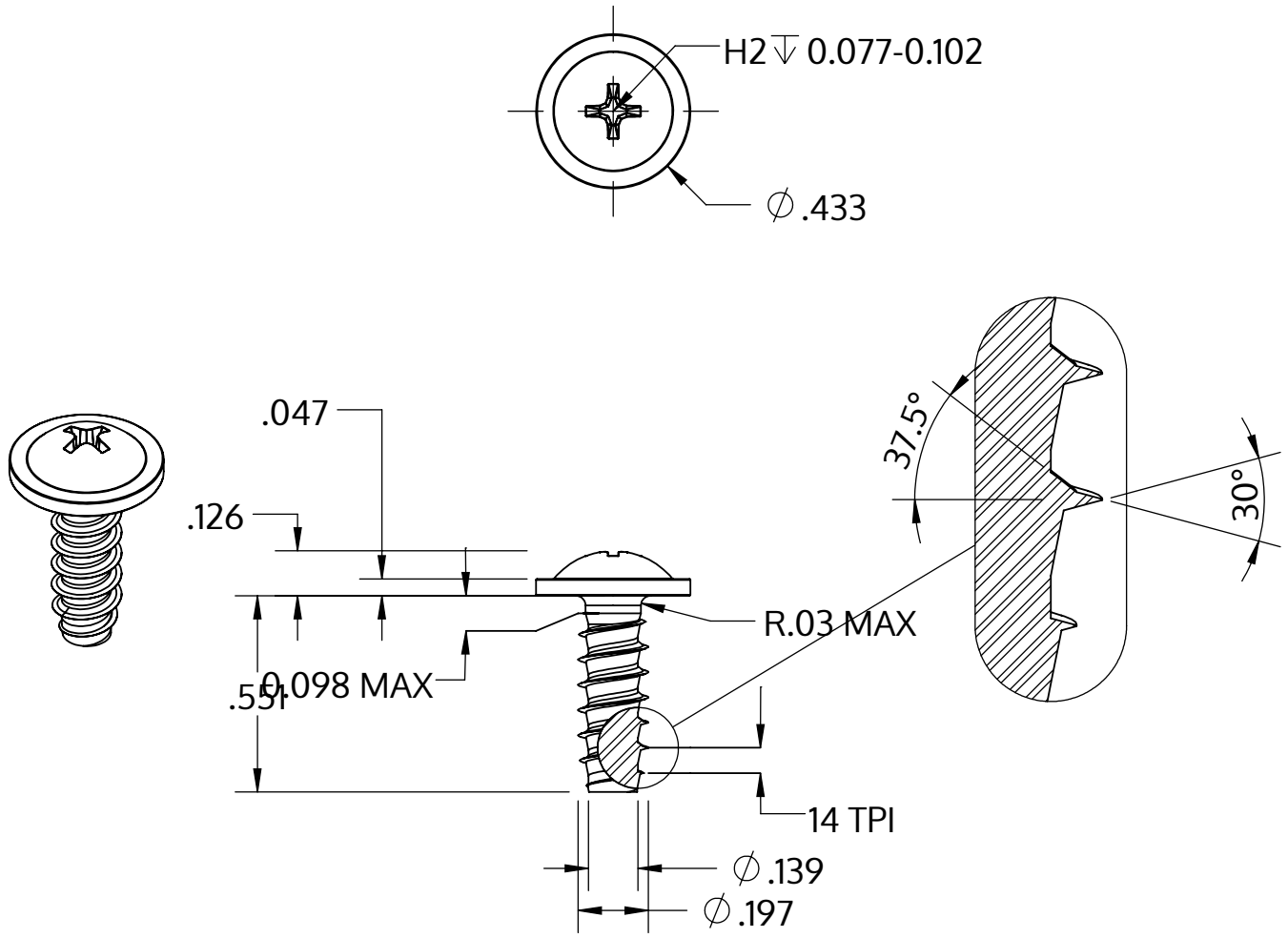

Metric size	M5 x 1.8 mm
US size (converted)	#11-14
	Tolerances [inch]
Length	+/- 0.021
Head diameter	+0 / -0.027
Head height	+/- 0.005
Thread diameter	+0.005 / -0

Beskrivning	STP31 5.0x14.0 - H2
Material	rostfritt stål A4
Yta	blank och passiviserad
Vikt	2.602 kg / 1000 styck

SCREWERK	**STP310500140C**	
_Zoll Zeichnung Größe A	Skala 2:1	2024-10