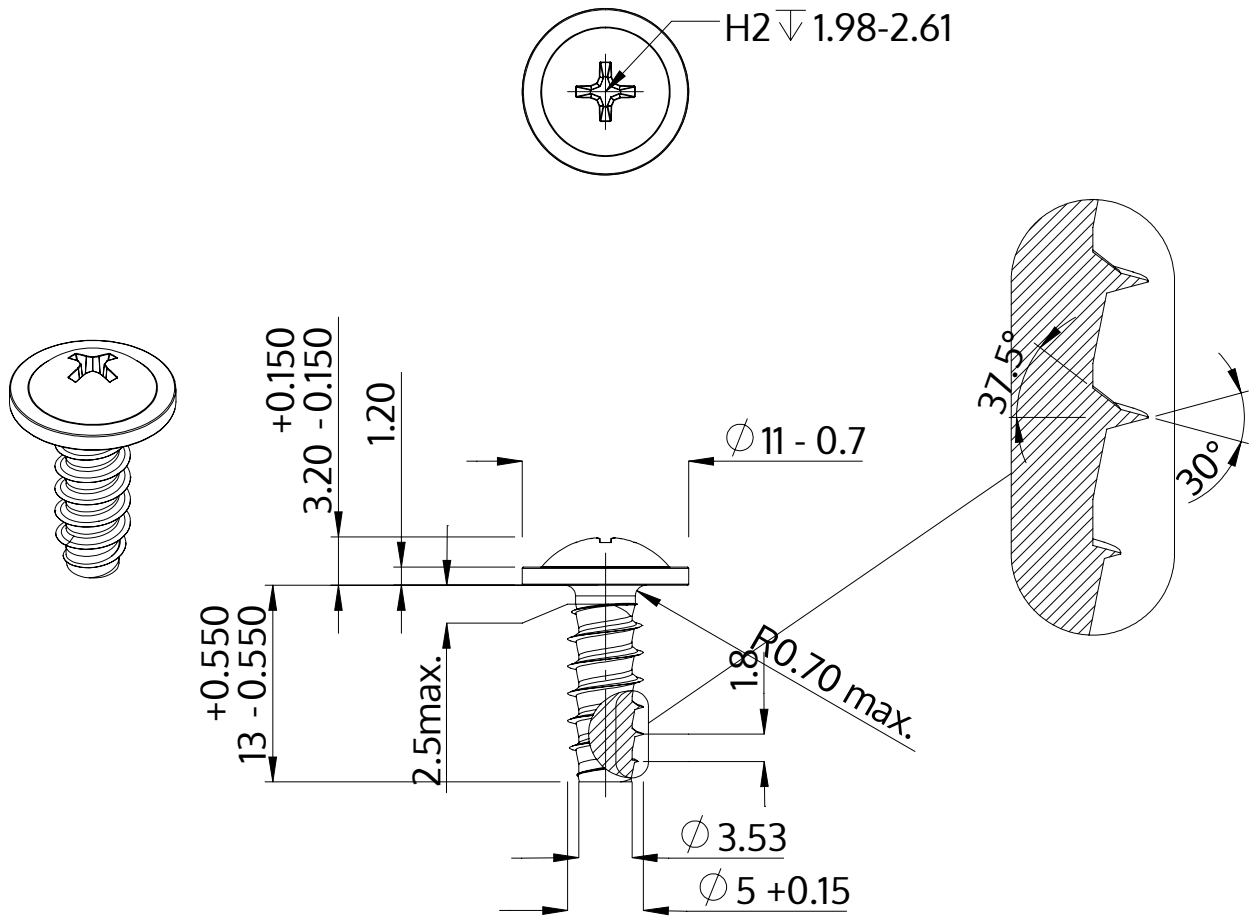

Descrição	STP31 5.0x13.0 - H2
Material	inox A2
Superfície	Decapado e passivado
Peso	2.509 kg / 1000 peças

SCREWERK	**STP310500130E**	
Desenho Métrico A4	Escala 2:1	2024-10