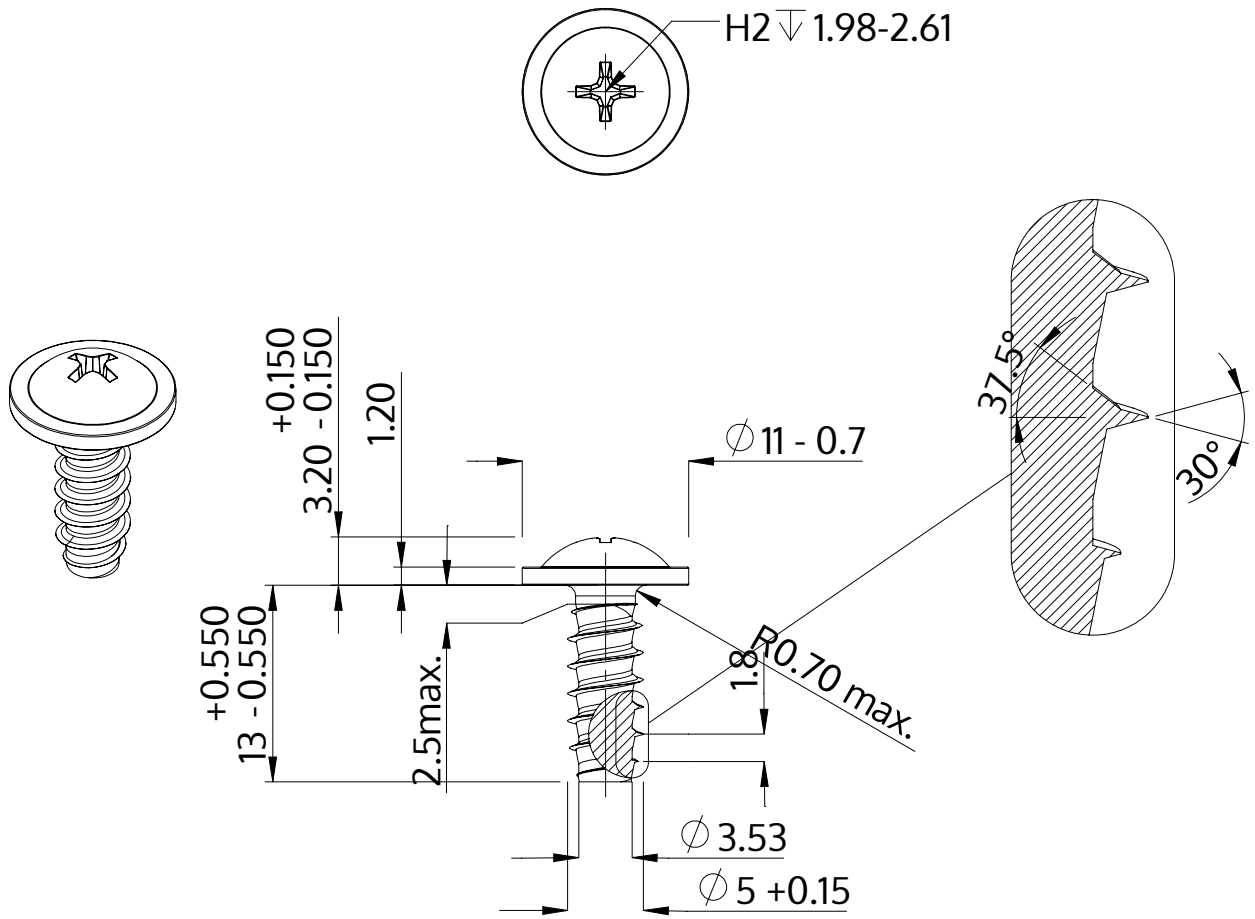

Description	STP31 5.0x13.0 - H2
Matière	acier inoxydable A4
Surface	brillant décapé et passivé
Poids	2.509 kg / 1000 Unité

SCREWERK	**STP310500130C**	
Dessin métrique A4	Redimensionner None:1	2024-04