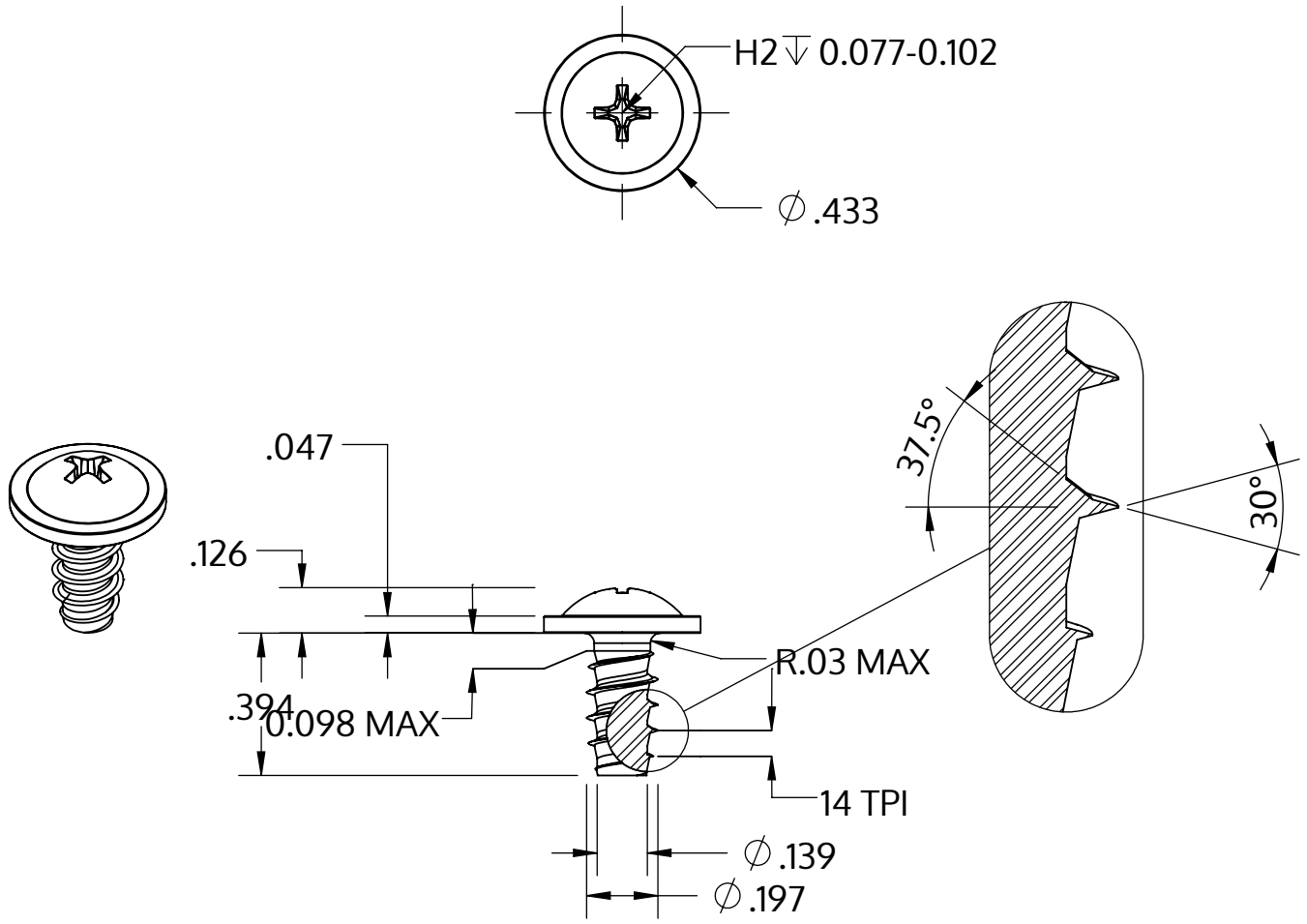


| | |
|---|---|
| Metric size | M5 x 1.8 mm |
| US size (converted) | #11-14 |
| | Tolerances [inch] |
| Length | +/- 0.017 |
| Head diameter | +0 / -0.027 |
| Head height | +/- 0.005 |
| Thread diameter | +0.005 / -0 |

| | |
|---|---|
| Açıklaması | STP31 5.0x10.0 - H2 |
| Malzeme | Paslanmaz Çelik A2 |
| Kaplama | Parlak, cilalanmış ve pasifleştirilmiştir |
| Ağırlık | 2.228 kg / 1000 Adet |

| | | |
|---|---|---|
| SCREWERK | **STP310500100E** | |
| _Zoll Zeichnung Größe A | Ölçeklendirme 2:1 | 2024-10 |