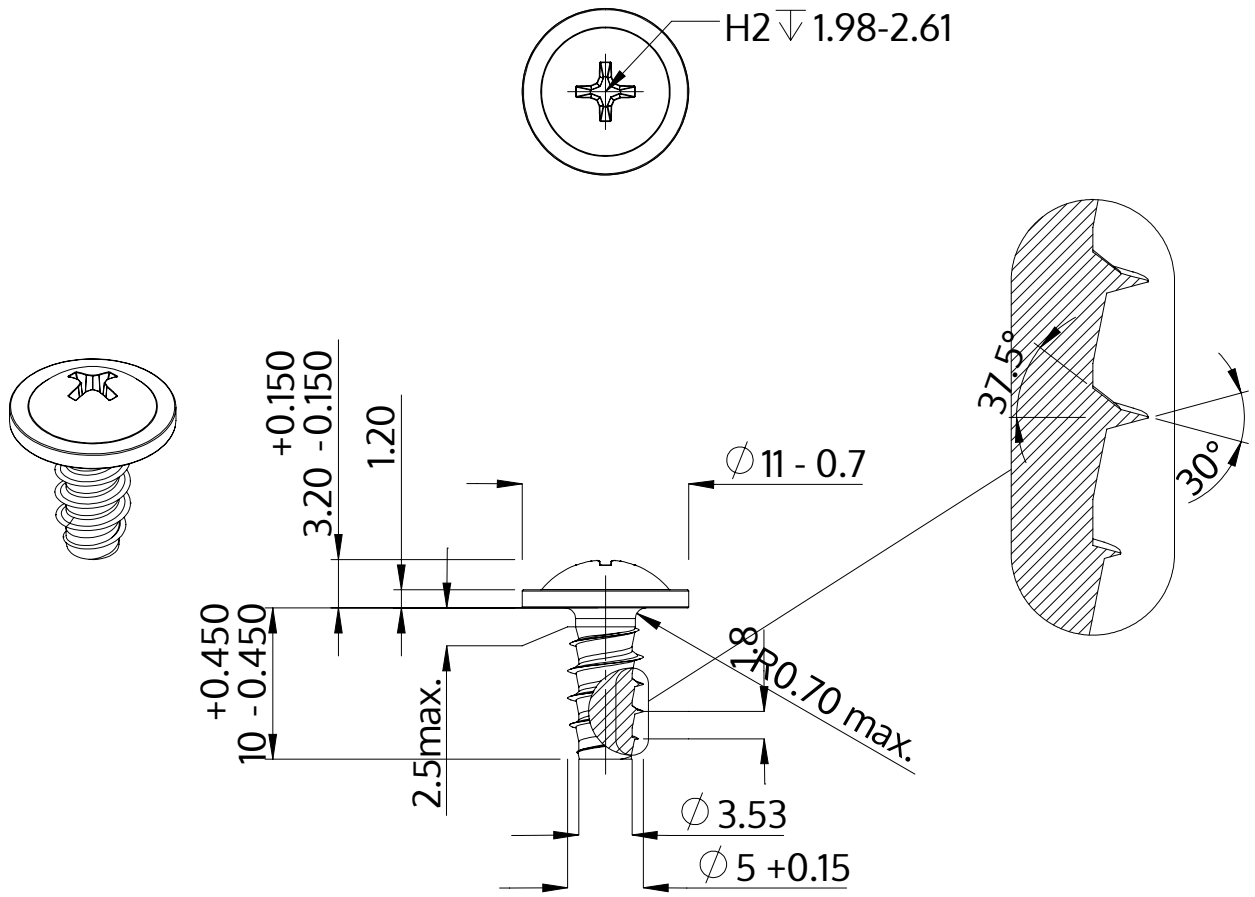

Beschrijving	STP31 5.0x10.0 - H2
Materiaal	veredeld staal
Oppervlak	ZnNi zwart-gepassiveerd, getempert, verzegeld
Gewicht	2.228 kg / 1000 stuk

SCREWERK	**STP310500100B**	
Metrische tekening A4	Schaal None:1	2024-04