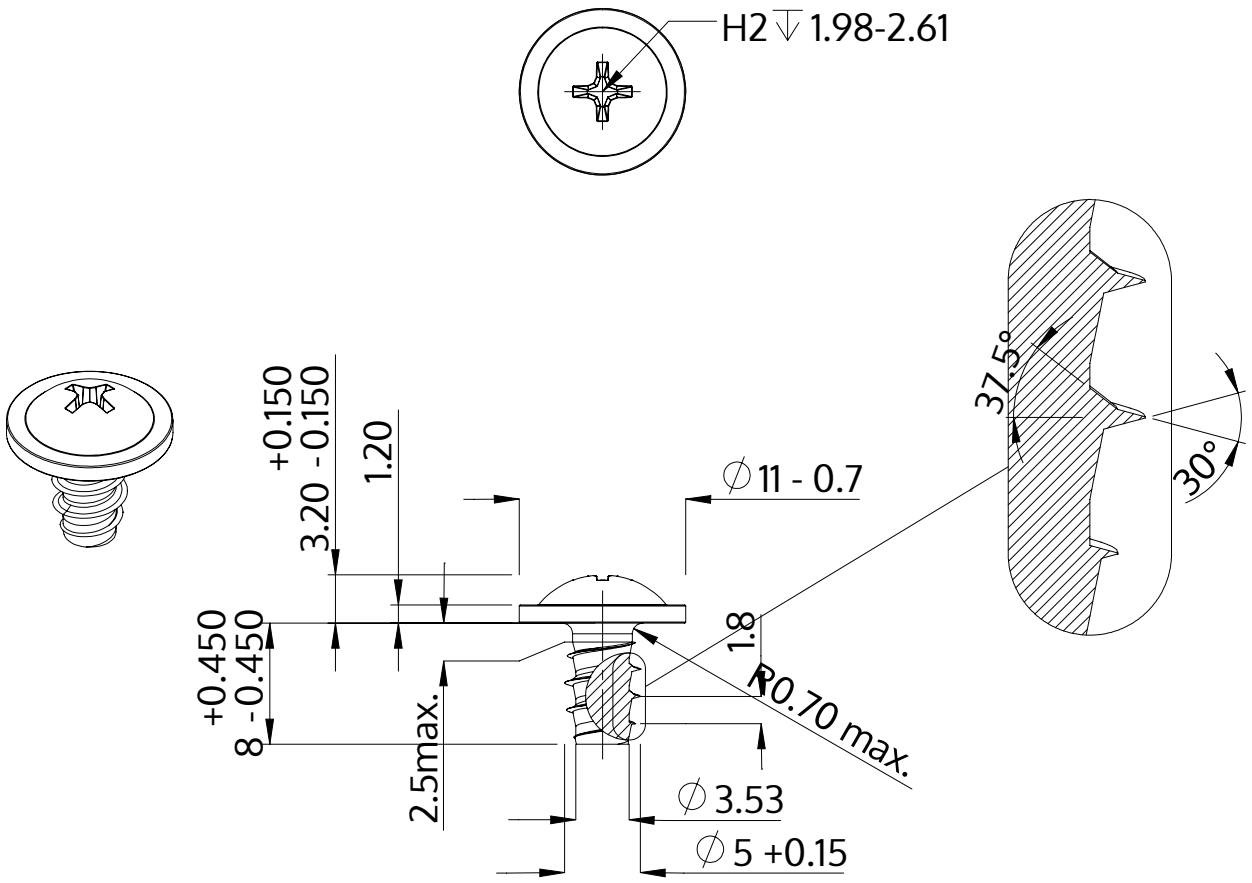

Описание	STP31 5.0x8.0 - H2
Материал	неръждаема стомана A2
Повърхност	гланциран, полиран, пасиваран
Тегло	2.041 kg / 1000 Бройка

SCREWERK	**STP310500080E**	
Метричен дизайн A4	Мащаб None:1	2024-04