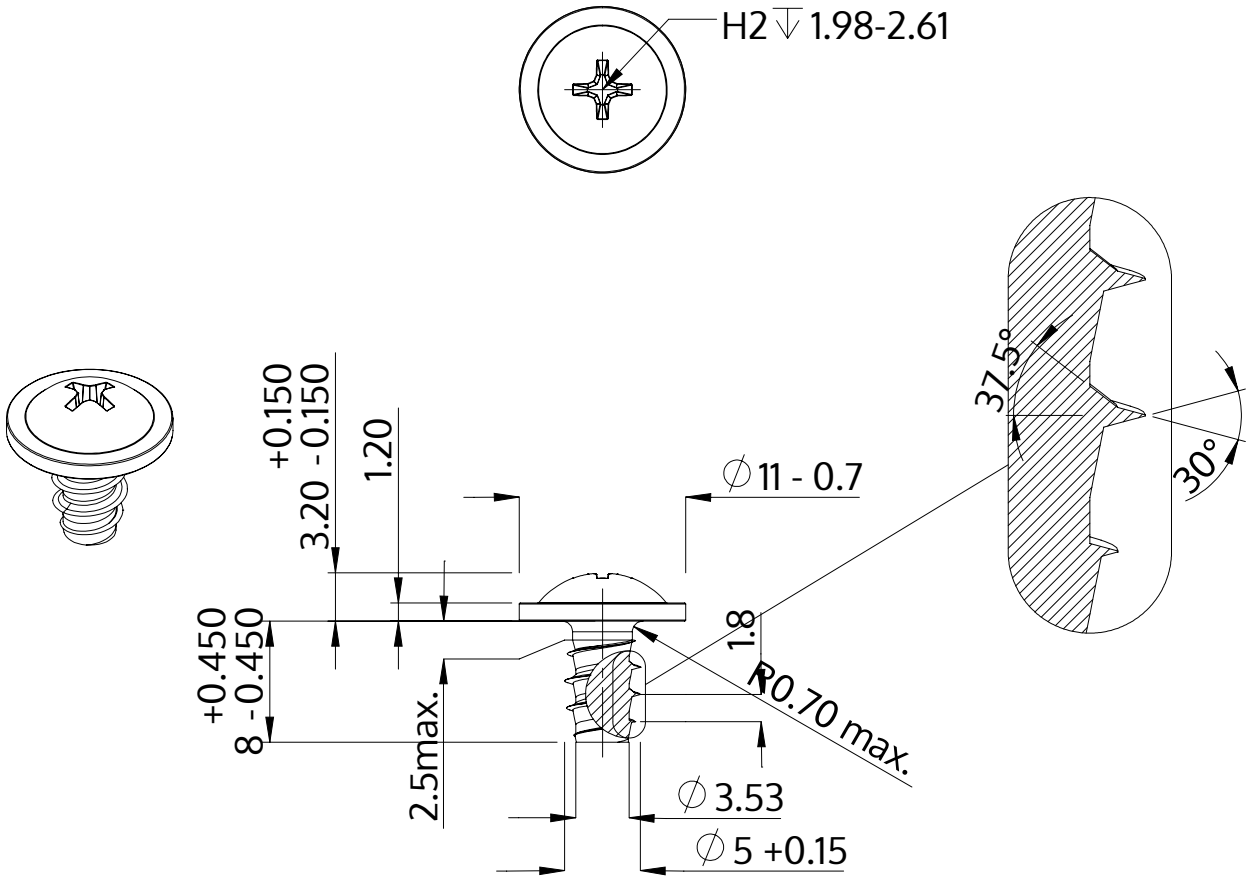

Descripción	STP31 5.0x8.0 - H2
Material	Acero, endurecido
Superficie	Zinc-Niquelado, pasivado negro/ sin Cr-VI, recocido, sellado
Peso	2.041 kg / 1000 Piezas

SCREWERK	**STP310500080B**	
Diseño métrico	Escalada None:1	2024-04