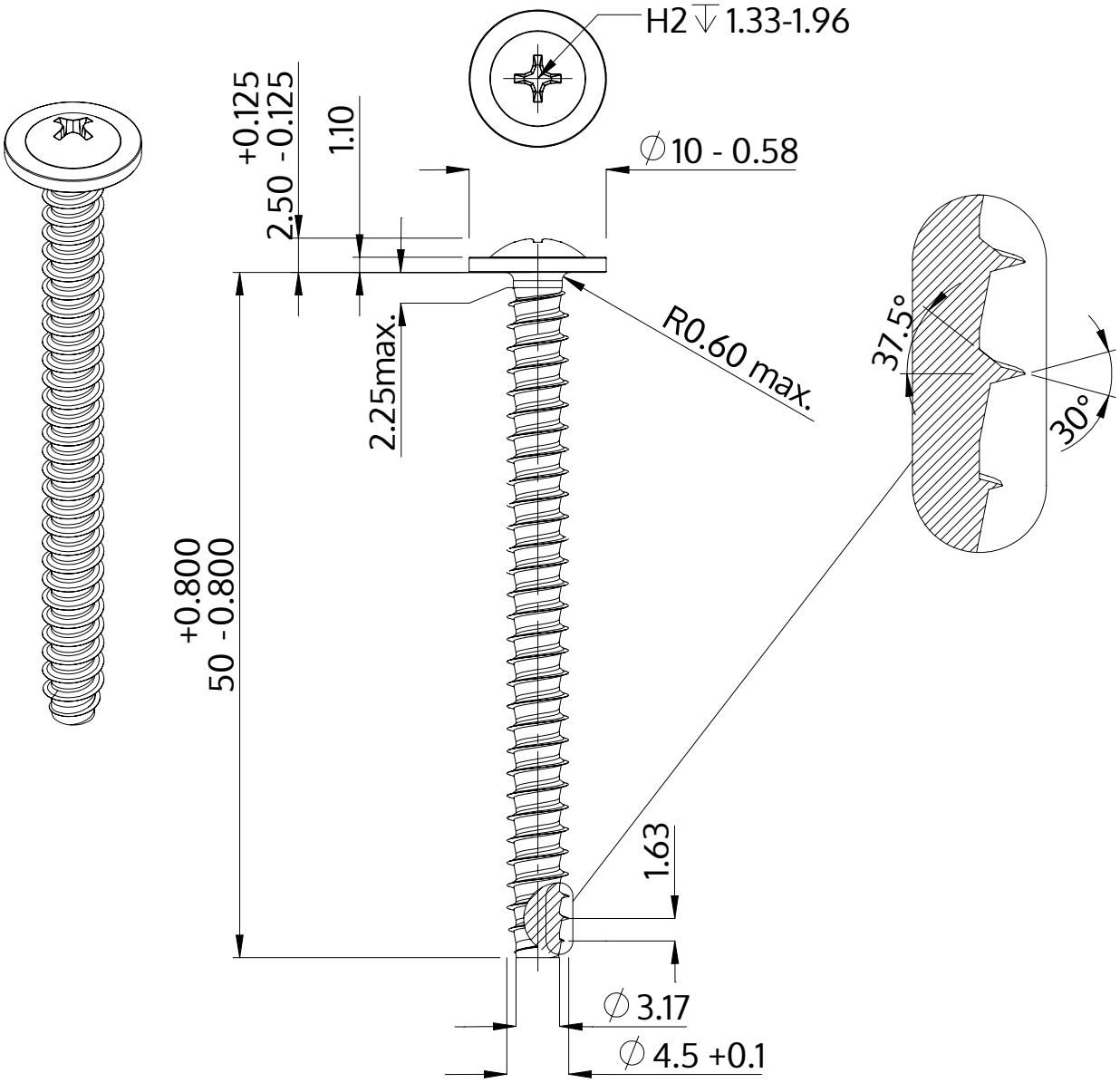

Beschreibung	STP31 4.5x50.0 - H2
Werkstoff	Stahl, vergütet
Oberfläche	ZnNi min. 5µm, schwarz passiviert, getempert, versiegelt
Gewicht	4.579 kg / 1000 Stück

SCREWERK	**STP310450500B**	
Metrische Zeichnung A4	Skalierung None:1	2024-04