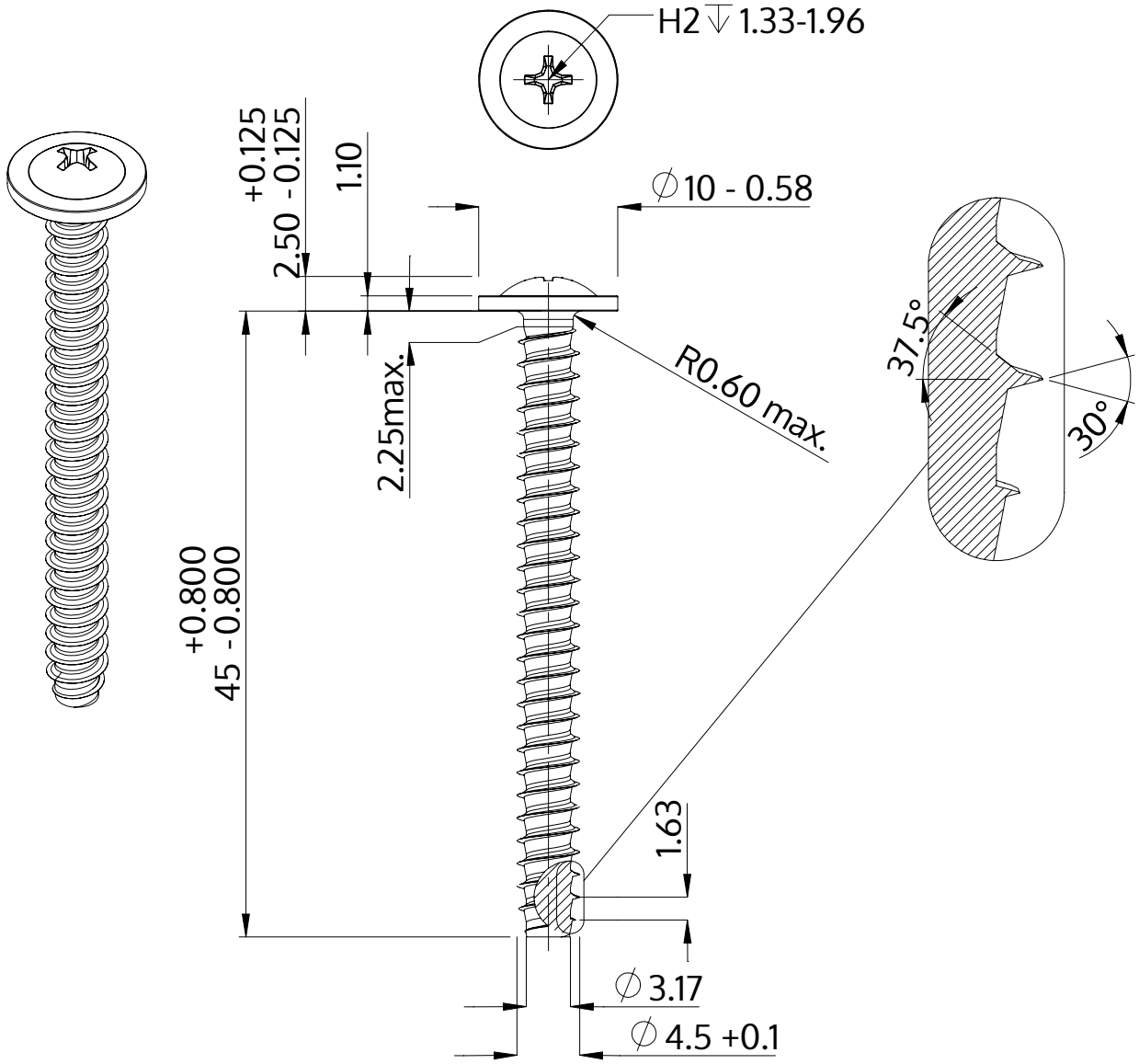

Açıklaması	STP31 4.5x45.0 - H2
Malzeme	Paslanmaz Çelik A2
Kaplama	Parlak, cilalanmış ve pasifleştirilmiştir
Ağırlık	4.195 kg / 1000 Adet

SCREWERK	**STP310450450E**	
Metrik çizim A4	Ölçeklendirme 2:1	2024-10