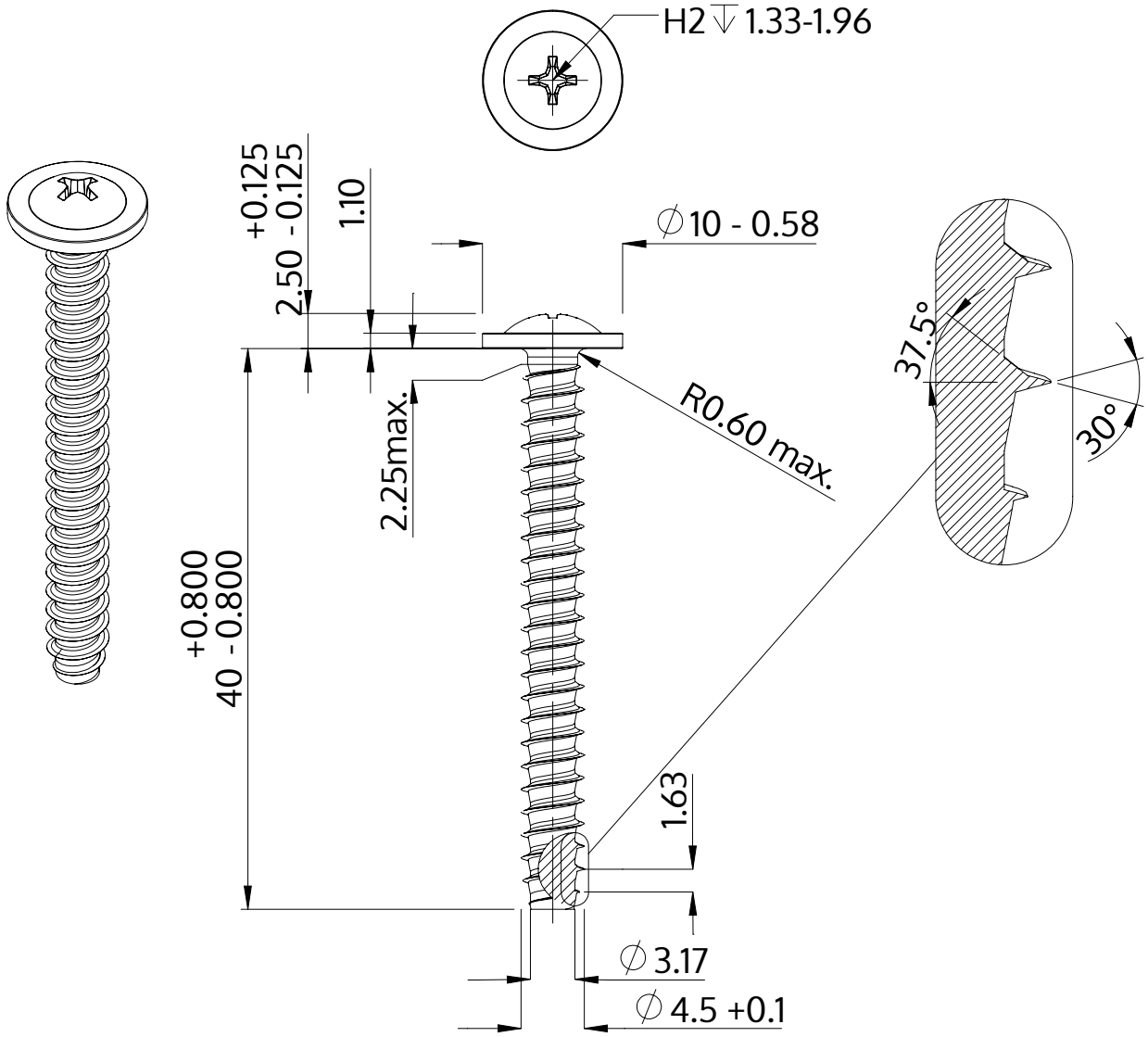

Beskrivelse	STP31 4.5x40.0 - H2
Materiale	Ædelstål A2
Overflade	blank, bejdset og passiveret
Vægt	3.810 kg / 1000 stykke

SCREWERK	**STP310450400E**	
Metrisk tegning A4	Skalering 2:1	2024-10