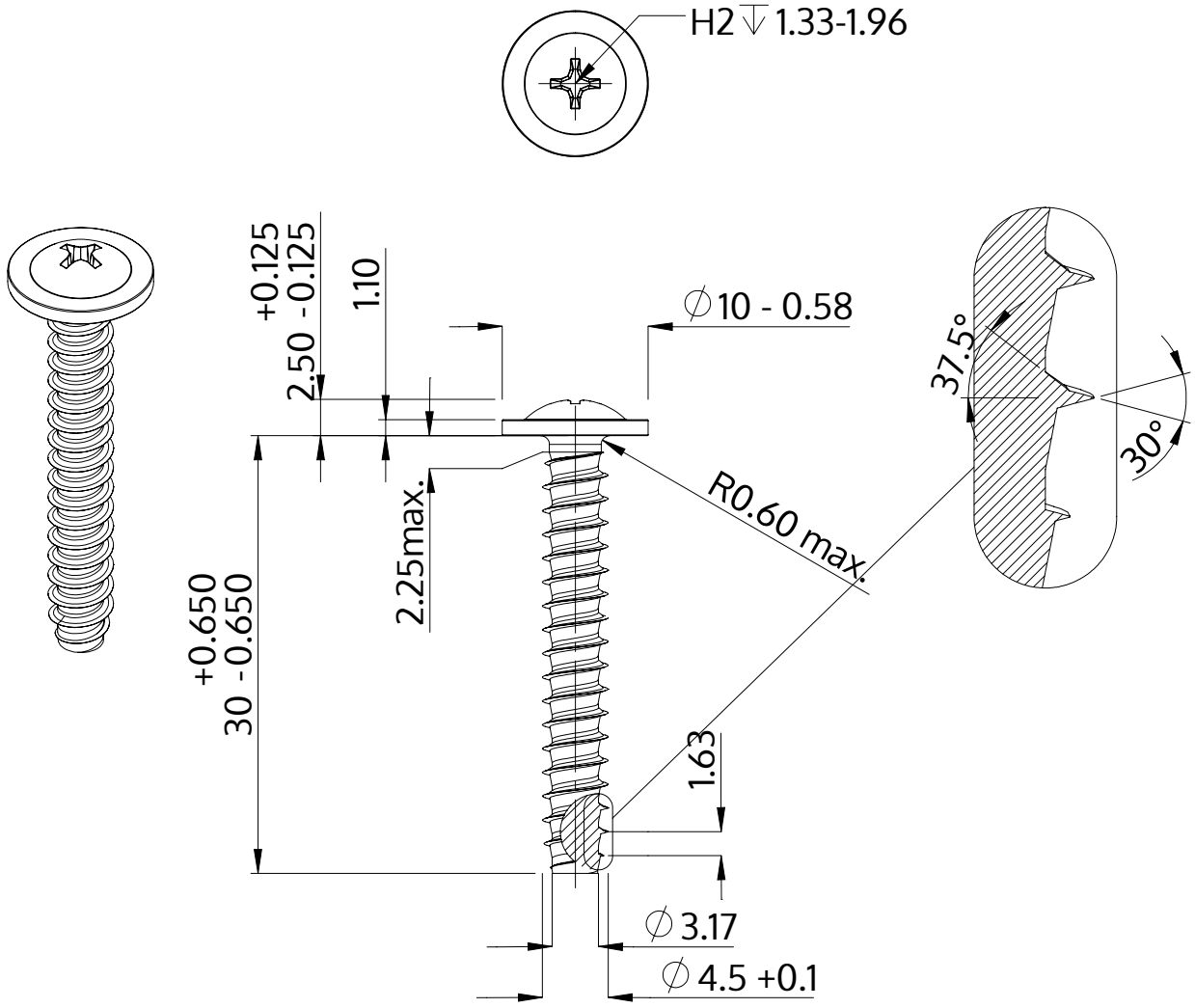

Description	STP31 4.5x30.0 - H2
Matière	Acier,trempé et revenu
Surface	zinguée 5-7 µm,recuit, bleue / passivée avec transparence
Poids	3.041 kg / 1000 Unité

SCREWERK	**STP310450300S**	
Dessin métrique A4	Redimensionner None:1	2024-04