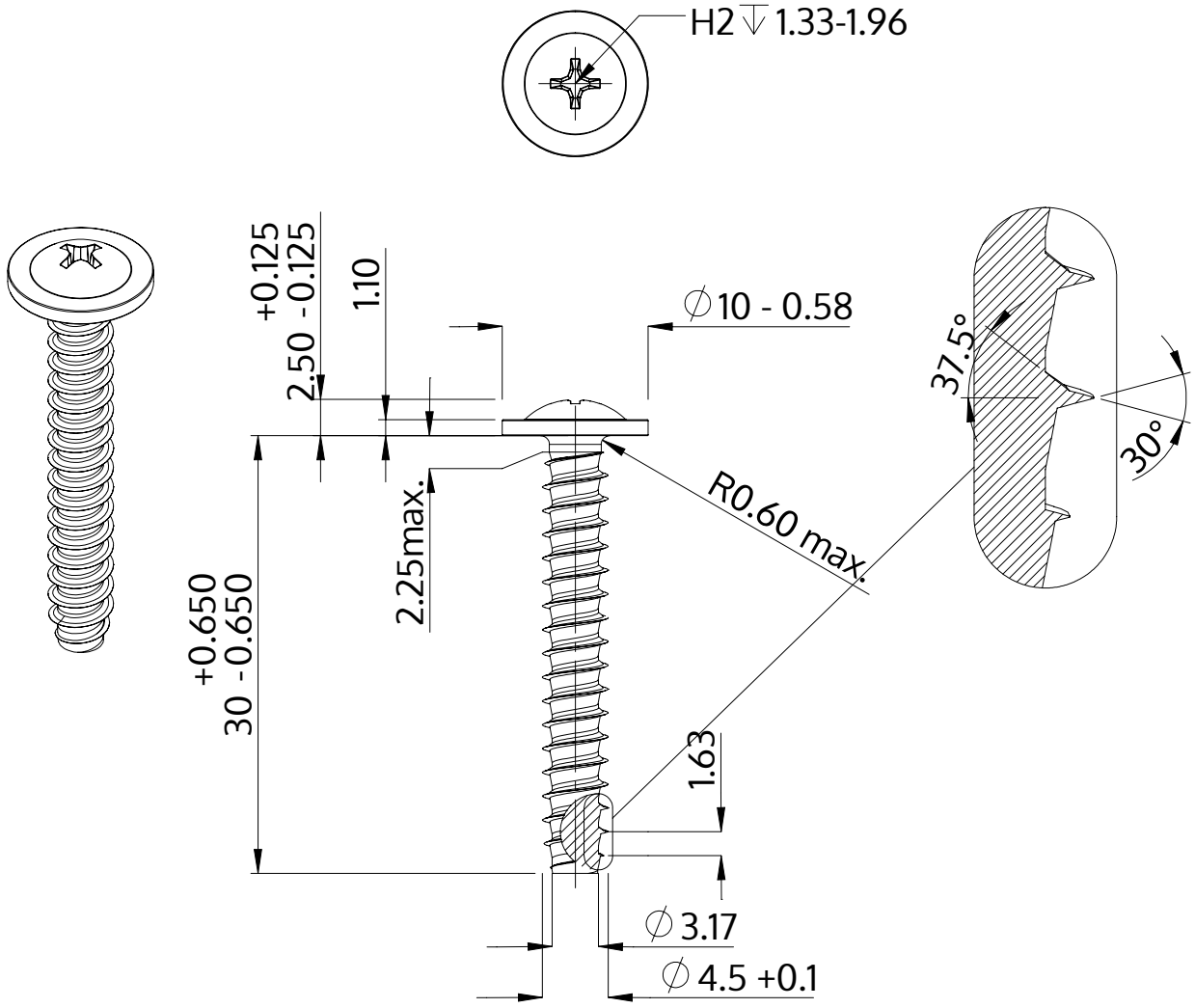

Açıklaması	STP31 4.5x30.0 - H2
Malzeme	Paslanmaz Çelik A2
Kaplama	Parlak, cilalanmış ve pasifleştirilmiştir
Ağırlık	3.041 kg / 1000 Adet

SCREWERK	**STP310450300E**	
Metrik çizim A4	Ölçeklendirme 2:1	2024-10