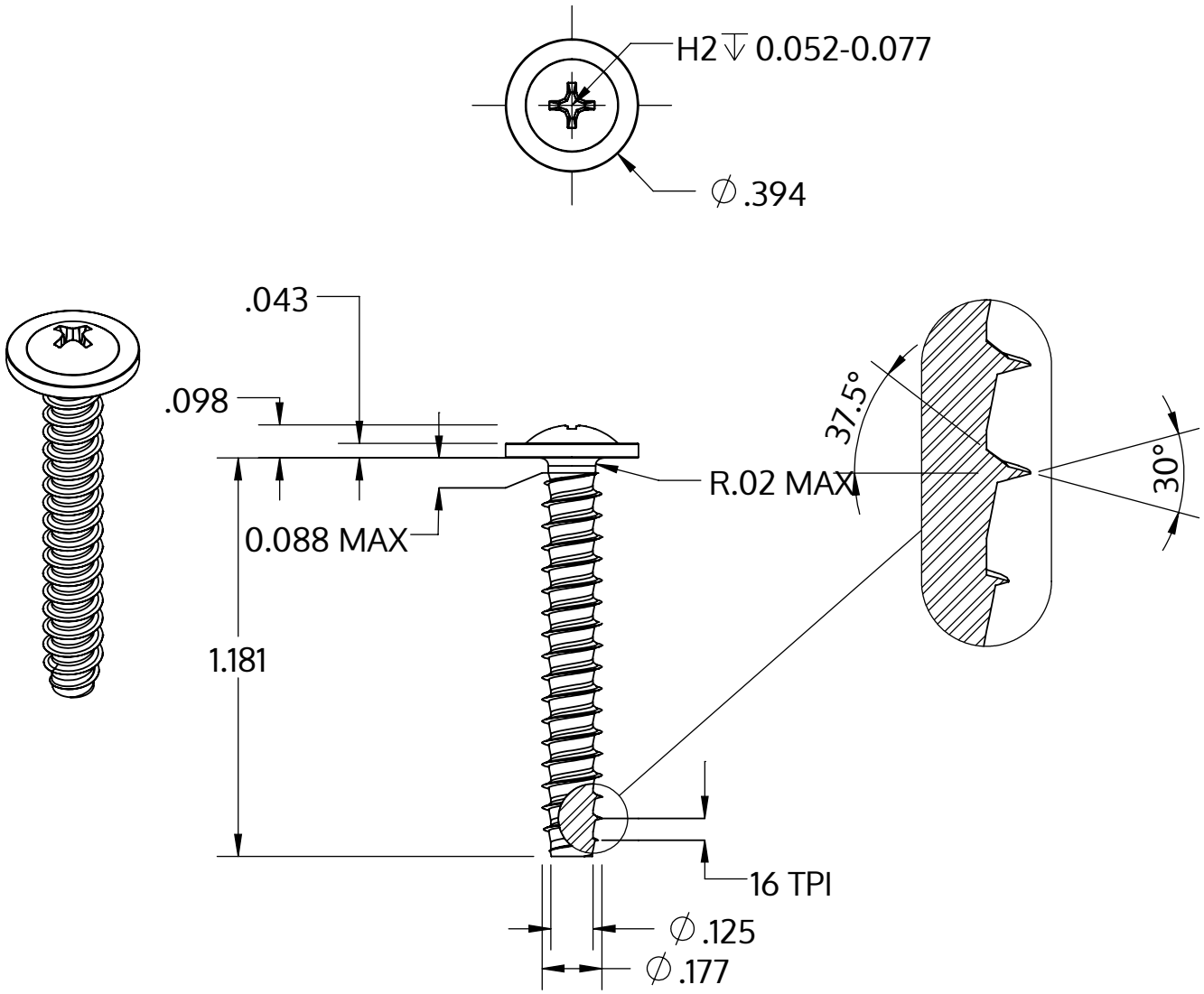


| | |
|---|---|
| Metric size | M4.5 x 1.63 mm |
| US size (converted) | #9.5-16 |
| | Tolerances [inch] |
| Length | +/- 0.025 |
| Head diameter | +0 / -0.022 |
| Head height | +/- 0.004 |
| Thread diameter | +0.003 / -0 |

| | |
|---|---|
| Açıklaması | STP31 4.5x30.0 - H2 |
| Malzeme | Paslanmaz Çelik A2 |
| Kaplama | Parlak, cilalanmış ve pasifleştirilmiştir |
| Ağırlık | 3.041 kg / 1000 Adet |

| | | |
|---|---|---|
| SCREWERK | **STP310450300E** | |
| _Zoll Zeichnung Größe A | Ölçeklendirme 2:1 | 2024-10 |