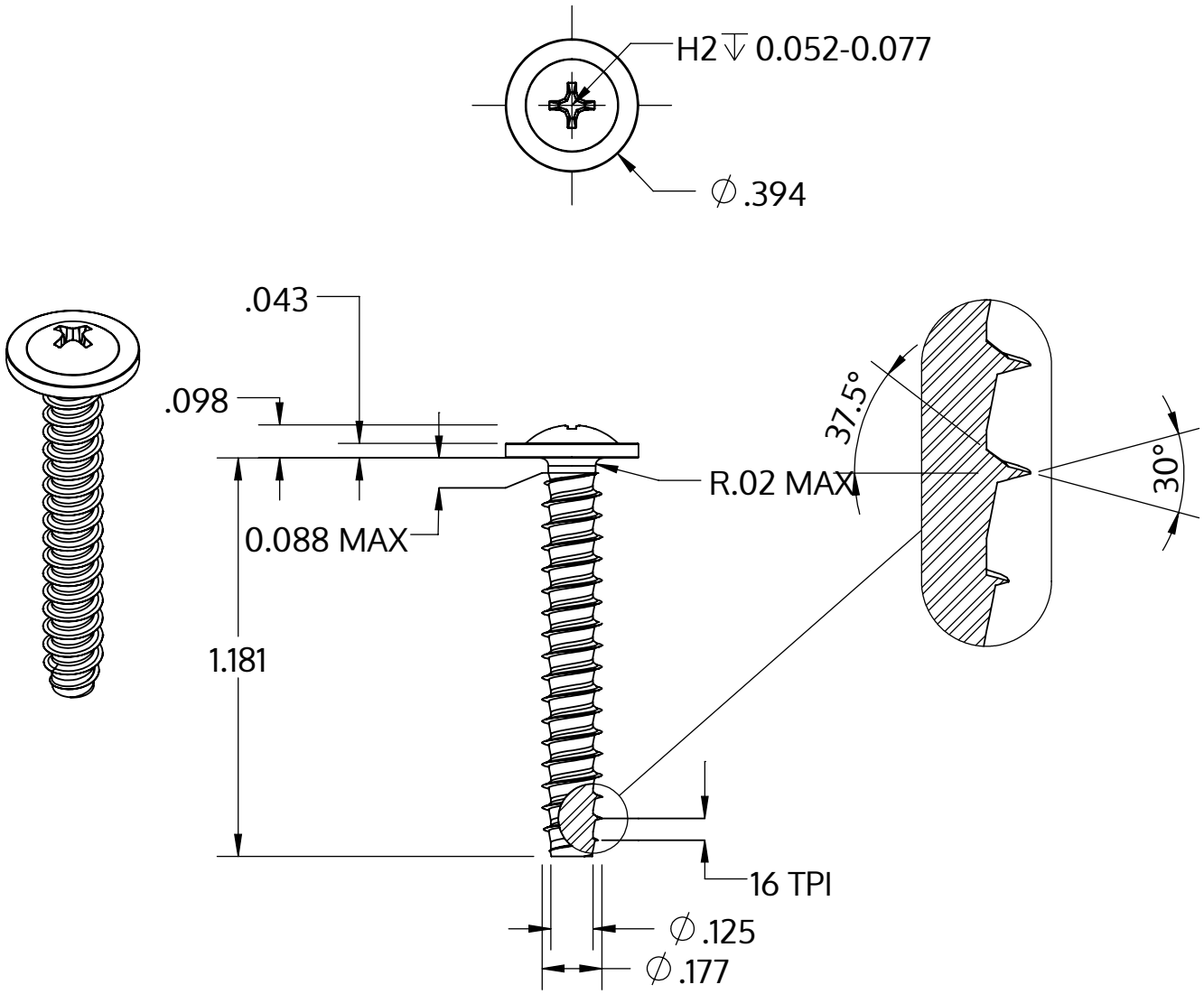

Metric size	M4.5 x 1.63 mm
US size (converted)	#9.5-16
	Tolerances [inch]
Length	+/- 0.025
Head diameter	+0 / -0.022
Head height	+/- 0.004
Thread diameter	+0.003 / -0

Description	STP31 4.5x30.0 - H2
Matière	acier inoxydable A2
Surface	brillant décapé et passivé
Poids	3.041 kg / 1000 Unité

SCREWERK	**STP310450300E**	
_Zoll Zeichnung Größe A	Redimensionner 2:1	2024-10