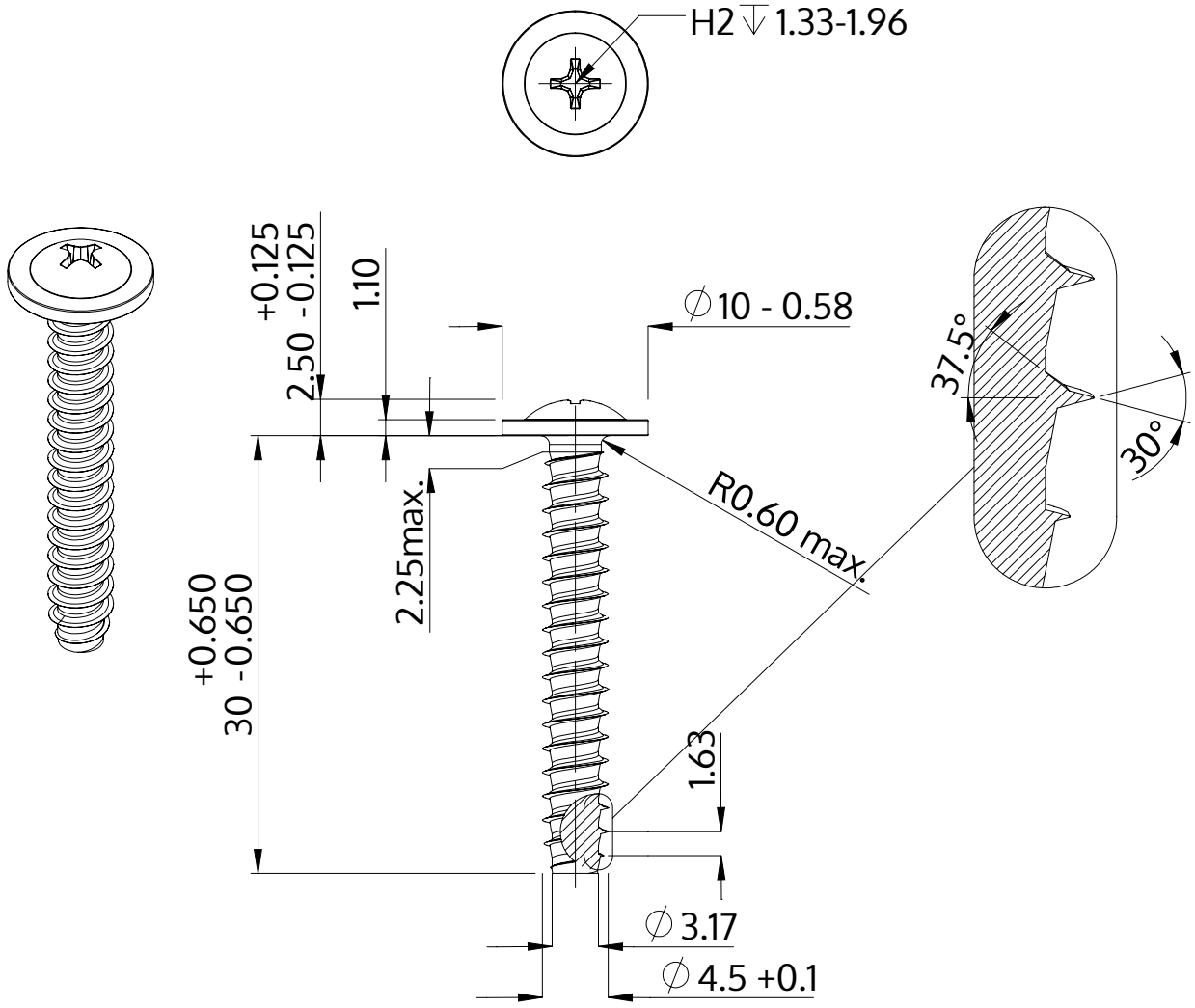

Descrição	STP31 4.5x30.0 - H2
Material	aço, endurecido
Superfície	Zincado Niquelado Galvanizado, Passivado negro
Peso	3.041 kg / 1000 peças

SCREWERK	**STP310450300B**	
Desenho Métrico A4	Escala 2:1	2024-05