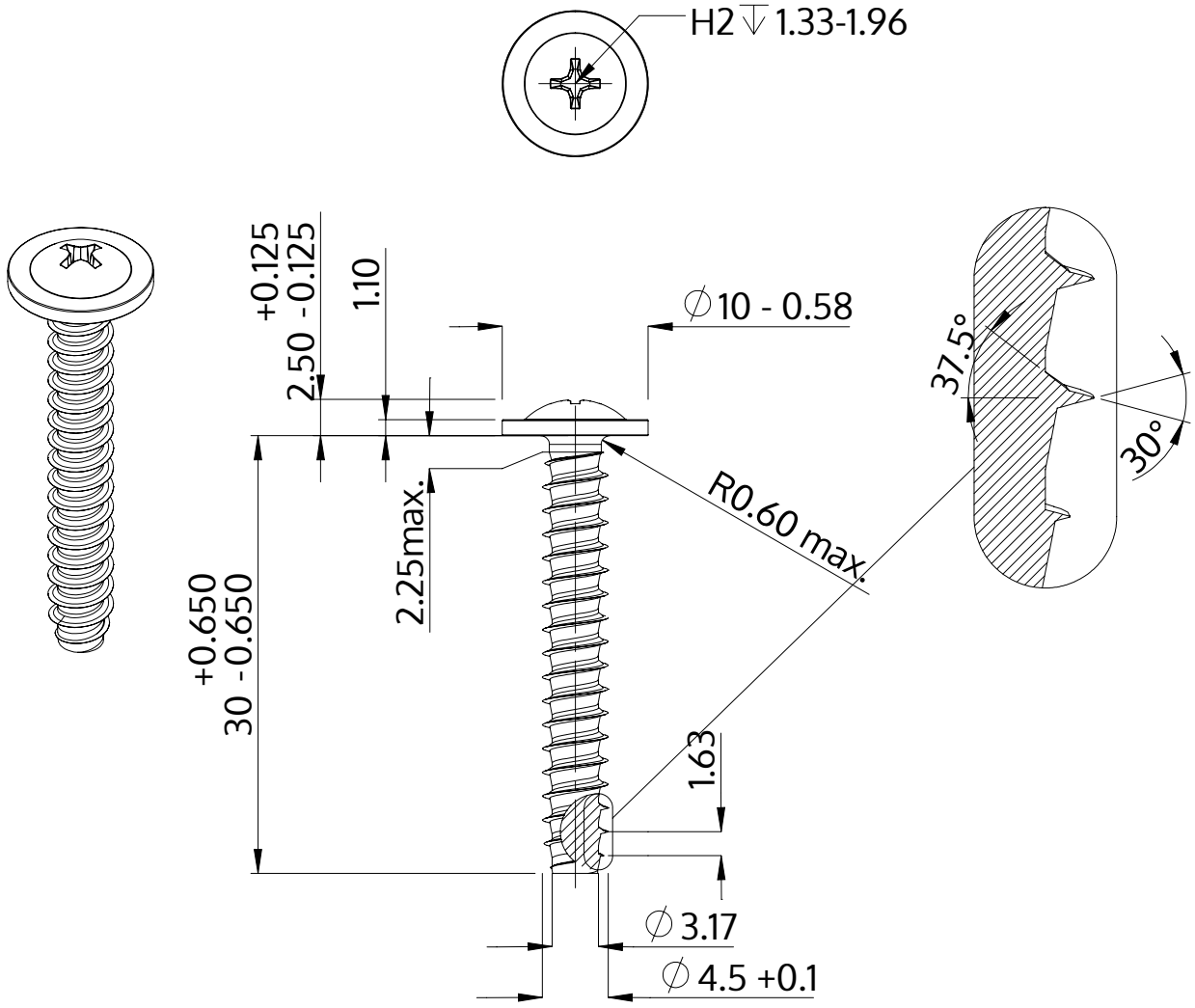

Descripción	STP31 4.5x30.0 - H2
Material	Acero, endurecido
Superficie	Zinc-Niquelado, pasivado negro/ sin Cr-VI, recocido, sellado
Peso	3.041 kg / 1000 Piezas

SCREWERK	**STP310450300B**	
Diseño métrico	Escalada 2:1	2024-10