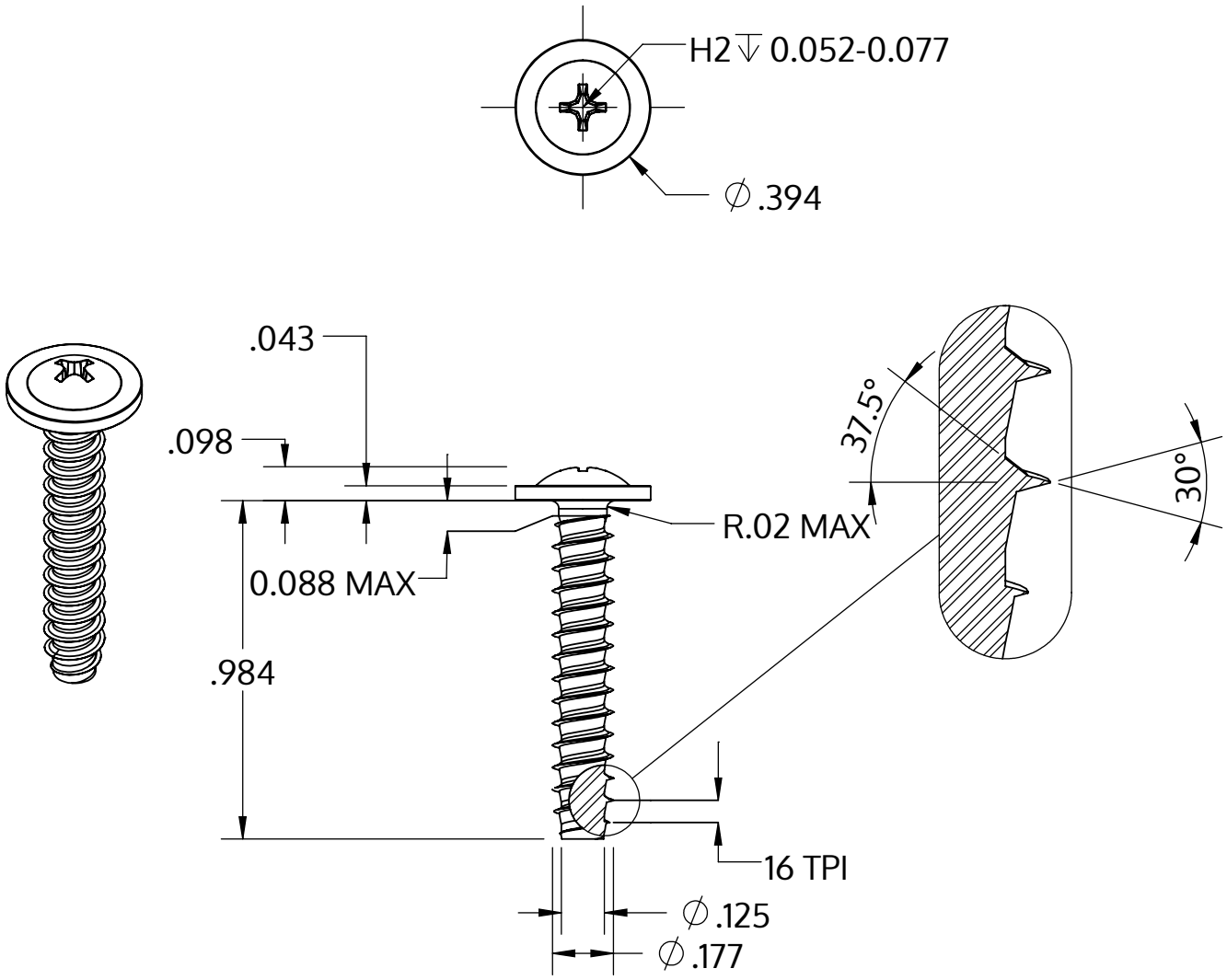

Metric size	M4.5 x 1.63 mm
US size (converted)	#9.5-16
	Tolerances [inch]
Length	+/- 0.025
Head diameter	+0 / -0.022
Head height	+/- 0.004
Thread diameter	+0.003 / -0

Beschrijving	STP31 4.5x25.0 - H2
Materiaal	veredeld staal
Oppervlak	ZnNi zwart-gepassiveerd, getempert, verzegeld
Gewicht	2.657 kg / 1000 stuk

SCREWERK	**STP310450250B**	
_Zoll Zeichnung Größe A	Schaal 2:1	2024-10