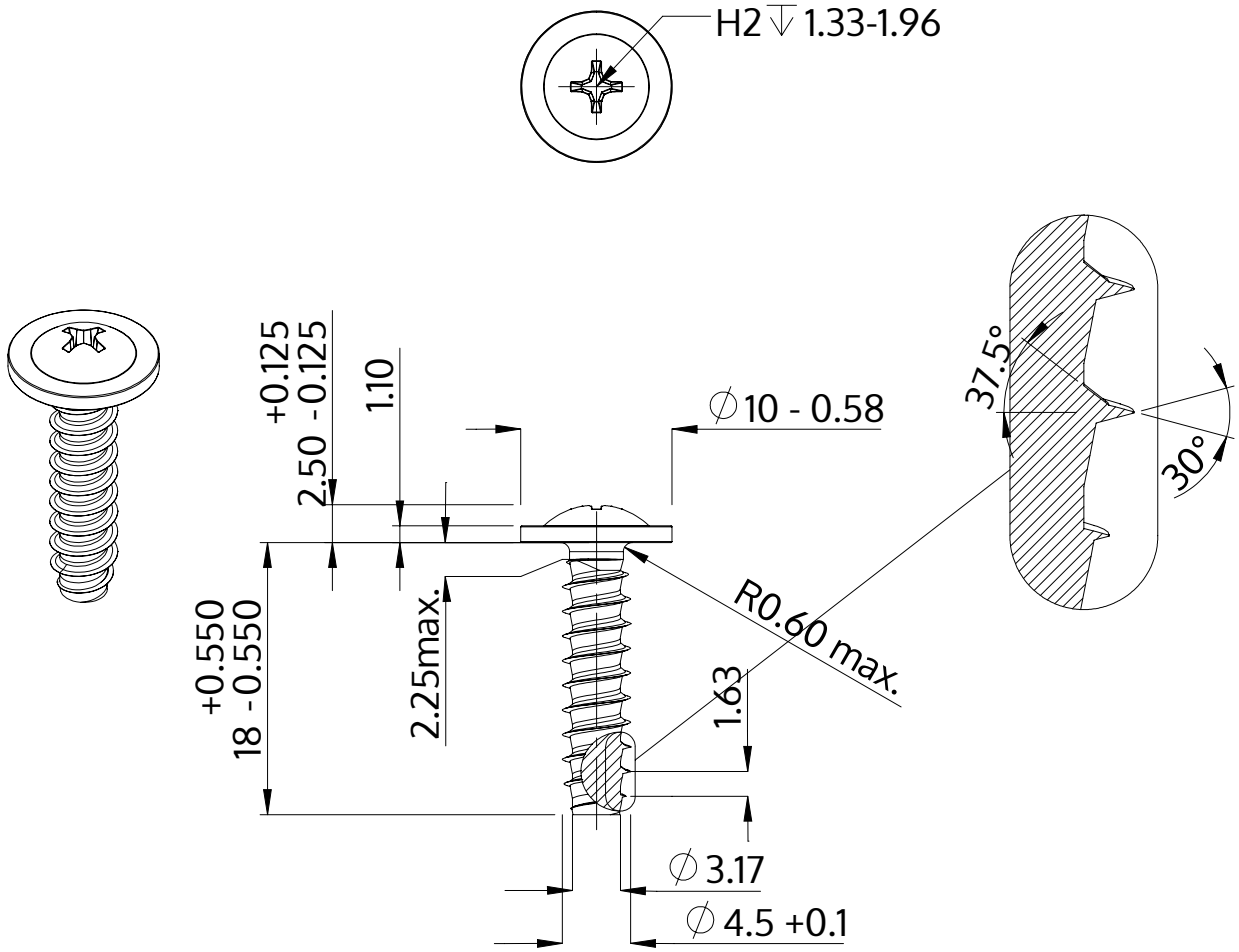

Descrizione	STP31 4.5x18.0 - H2
Materiale	acciaio, temprato
Superficie	zincato 5-7 micron, ricotto, blu / trasparente passivato
Peso	2.119 kg / 1000 pezzi

SCREWERK	**STP310450180S**	
Disegno metrico A4	Scala 2:1	2024-10