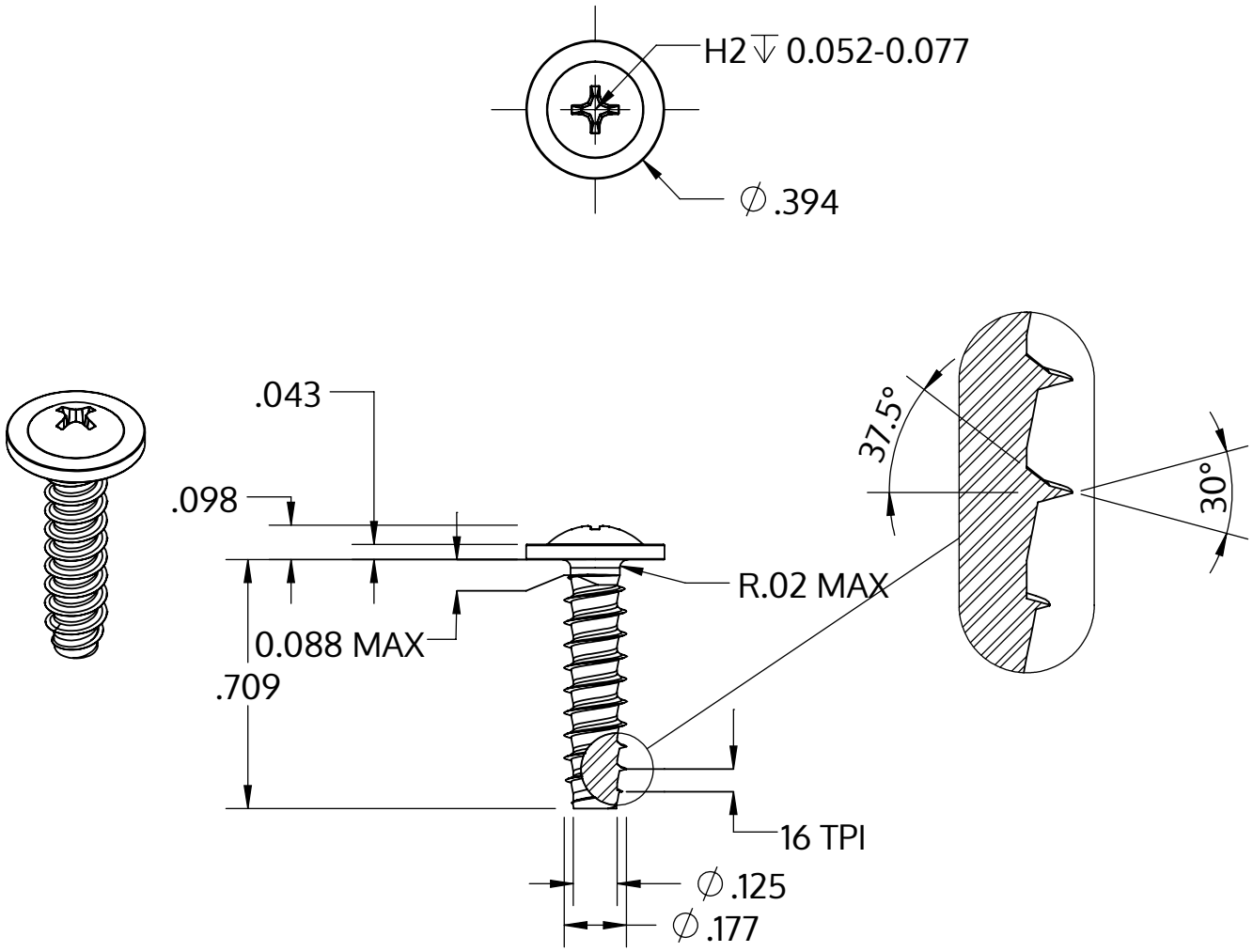

Metric size	M4.5 x 1.63 mm
US size (converted)	#9.5-16
	Tolerances [inch]
Length	+/- 0.021
Head diameter	+0 / -0.022
Head height	+/- 0.004
Thread diameter	+0.003 / -0

Popis	STP31 4.5x18.0 - H2
Materiál	Temperovaná ocel
Povrch	Pozinkovaná 5-7 µm, temperovaná, modrá, pasivovaná průhledně
Hmotnost	2.119 kg / 1000 Kus

SCREWERK	**STP310450180S**	
_Zoll Zeichnung Größe A	Měřítko 2:1	2024-10