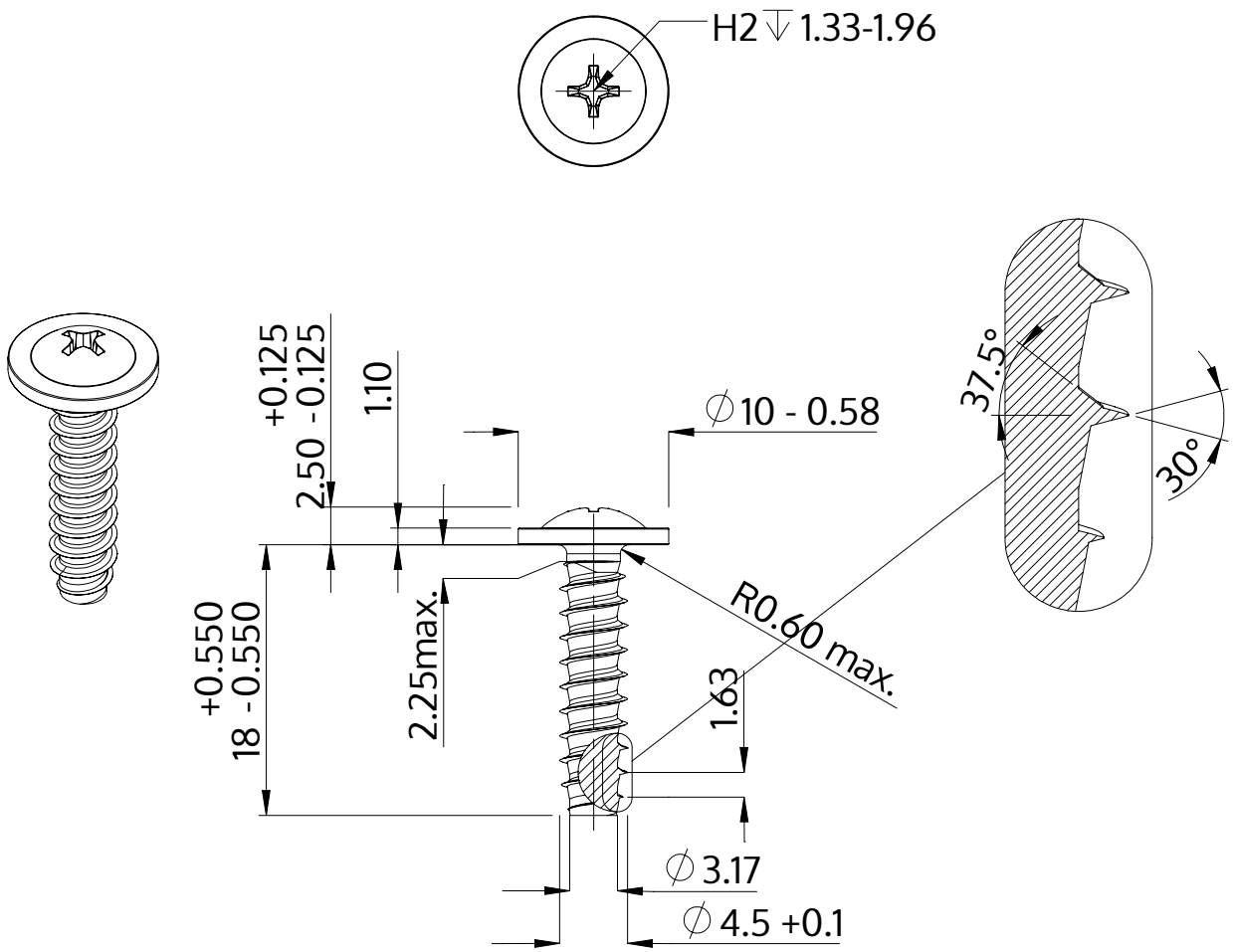

Açıklaması	STP31 4.5x18.0 - H2
Malzeme	Çelik, sertleştirilmiş
Kaplama	ZnNi siyah-pasifleştirilmiştir, temperlenmistir, kaplanmış
Ağırlık	2.119 kg / 1000 Adet

SCREWERK	**STP310450180B**	
Metrik çizim A4	Ölçeklendirme 2:1	2024-10