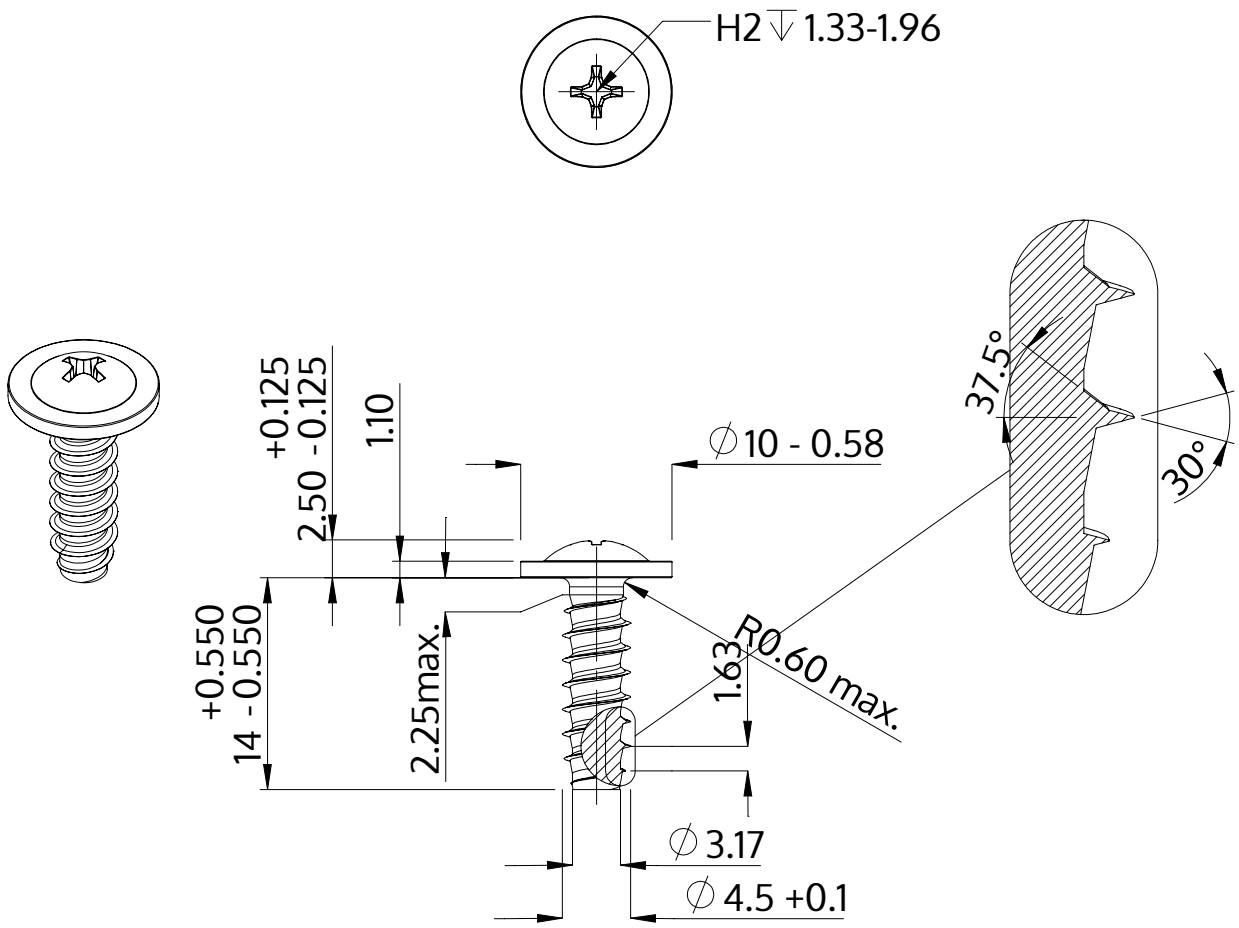

Descrição	STP31 4.5x14.0 - H2
Material	inox A2
Superfície	Decapado e passivado
Peso	1.811 kg / 1000 peças

SCREWERK	**STP310450140E**	
Desenho Métrico A4	Escala None:1	2024-04