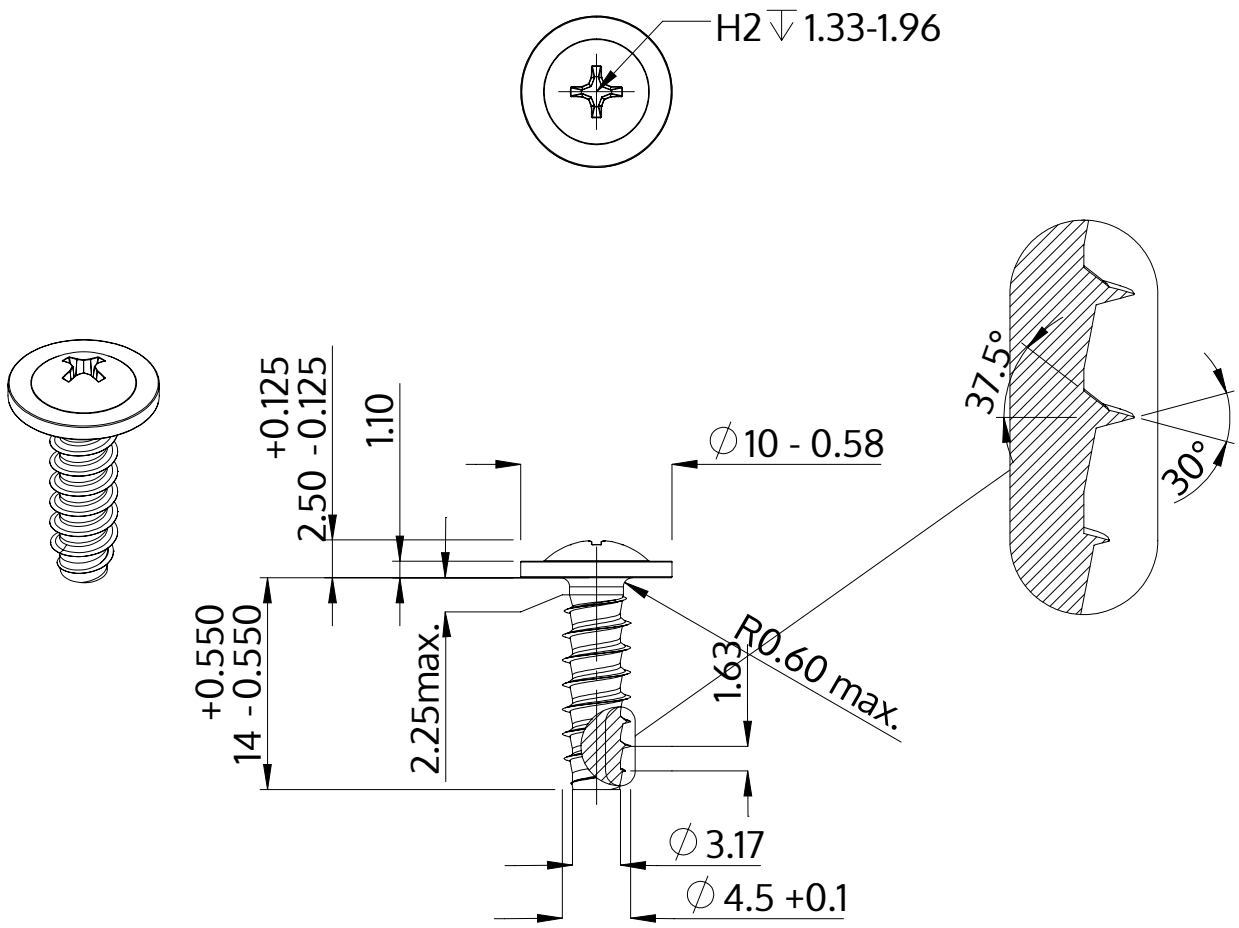

Description	STP31 4.5x14.0 - H2
Matière	acier inoxydable A2
Surface	brillant décapé et passivé
Poids	1.811 kg / 1000 Unité

SCREWERK	**STP310450140E**	
Dessin métrique A4	Redimensionner 2:1	2024-10