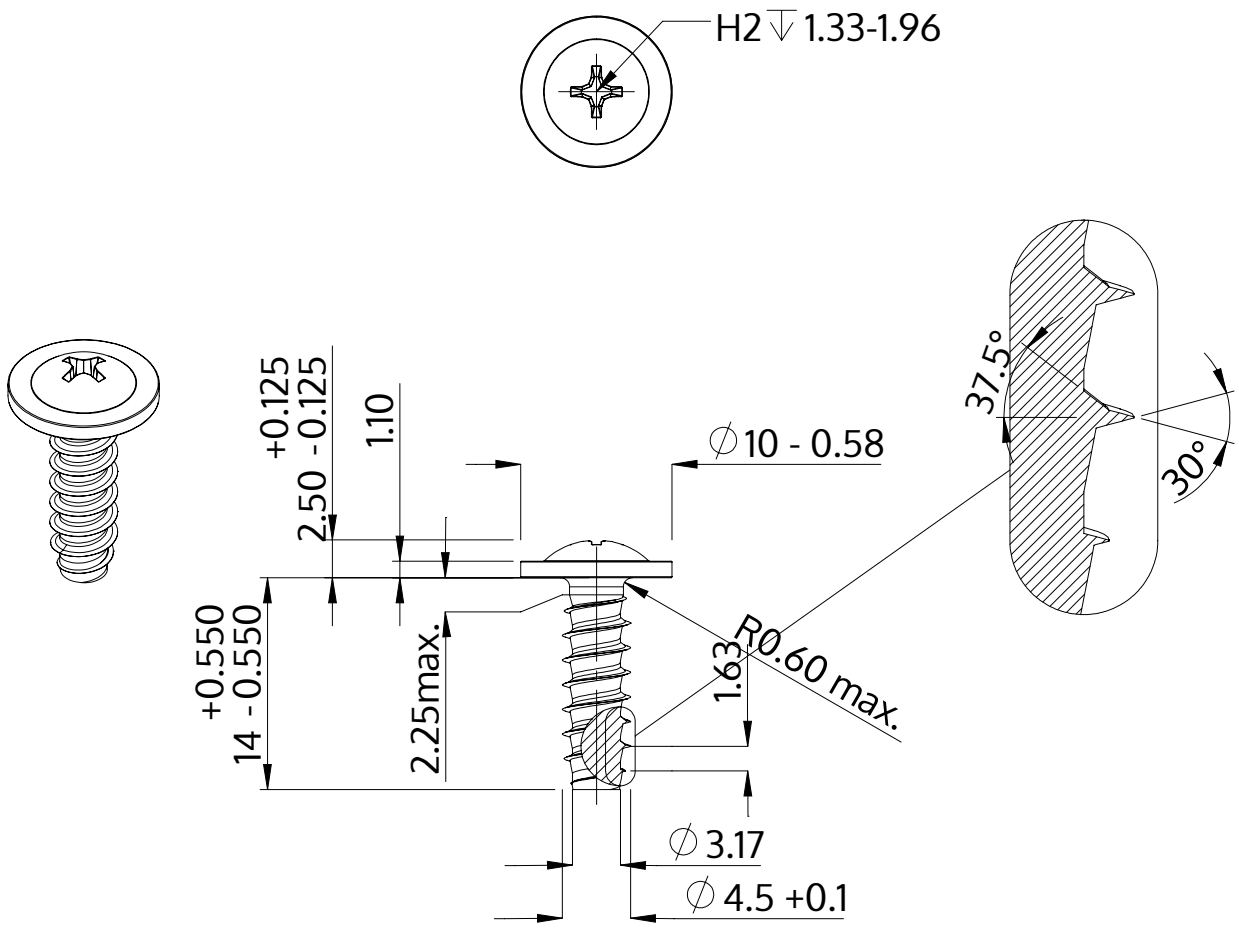

Beskrivelse	STP31 4.5x14.0 - H2
Materiale	Stål, forædlet
Overflade	ZnNi sort-passiveret, tempret, forseglet
Vægt	1.811 kg / 1000 stykke

SCREWERK	**STP310450140B**	
Metrisk tegning A4	Skalering None:1	2024-04