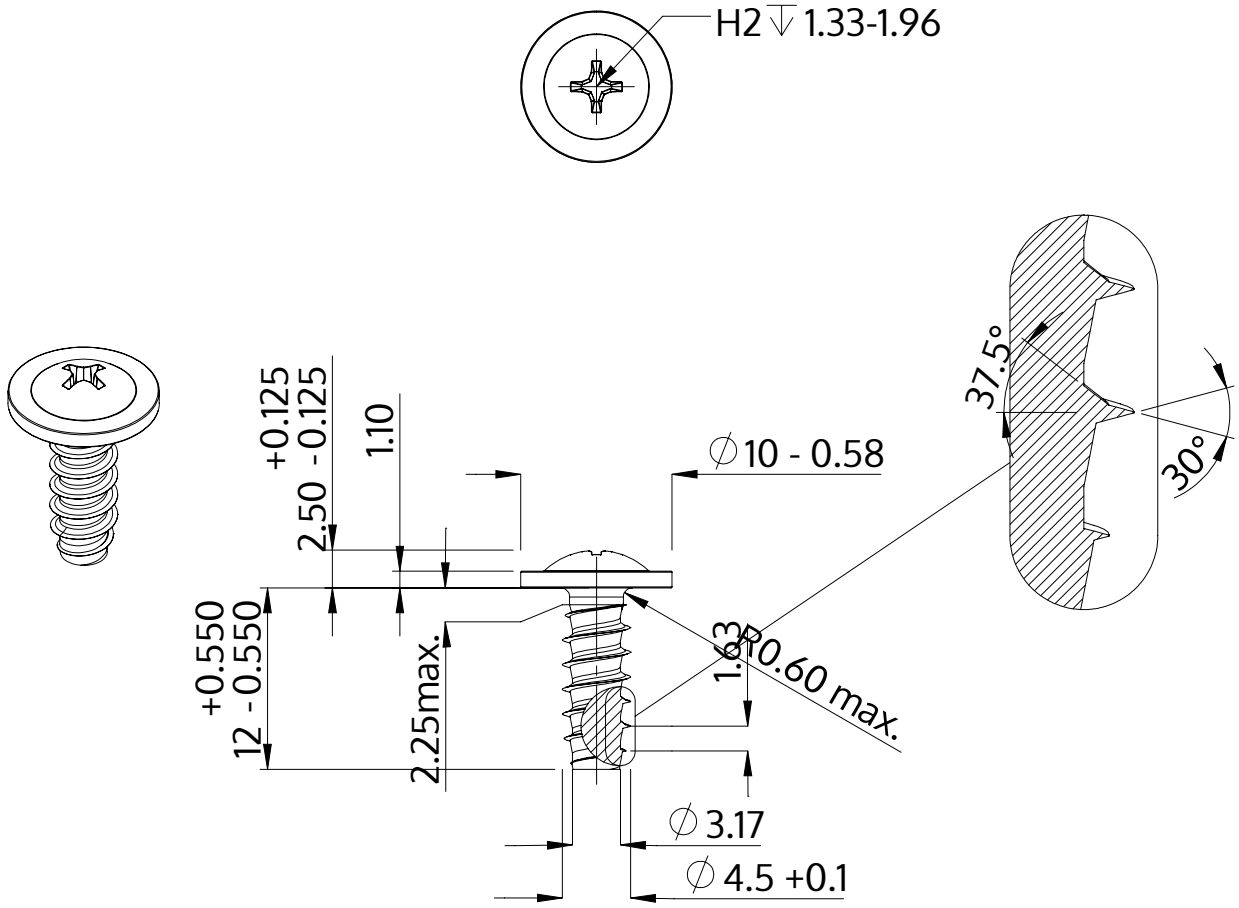

Beschrijving	STP31 4.5x12.0 - H2
Materiaal	roestvrij staal A2
Oppervlak	blank, geetst en gepassieveerd
Gewicht	1.657 kg / 1000 stuk

SCREWERK	**STP310450120E**	
Metrische tekening A4	Schaal 2:1	2024-10