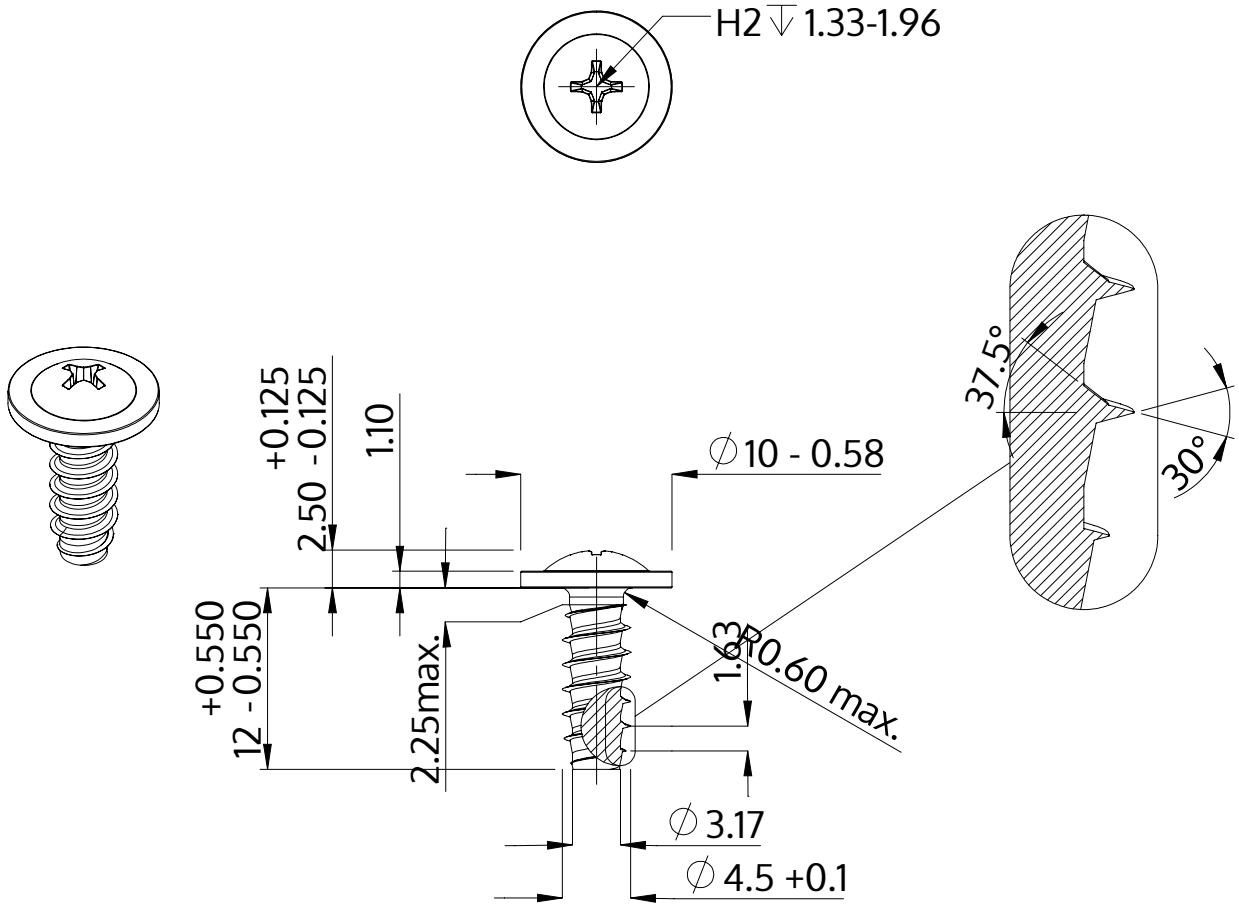

Descrizione	STP31 4.5x12.0 - H2
Materiale	acciaio inossidabile A2
Superficie	bianco-decapato e passivato
Peso	1.657 kg / 1000 pezzi

SCREWERK	**STP310450120E**	
Disegno metrico A4	Scala None:1	2024-04