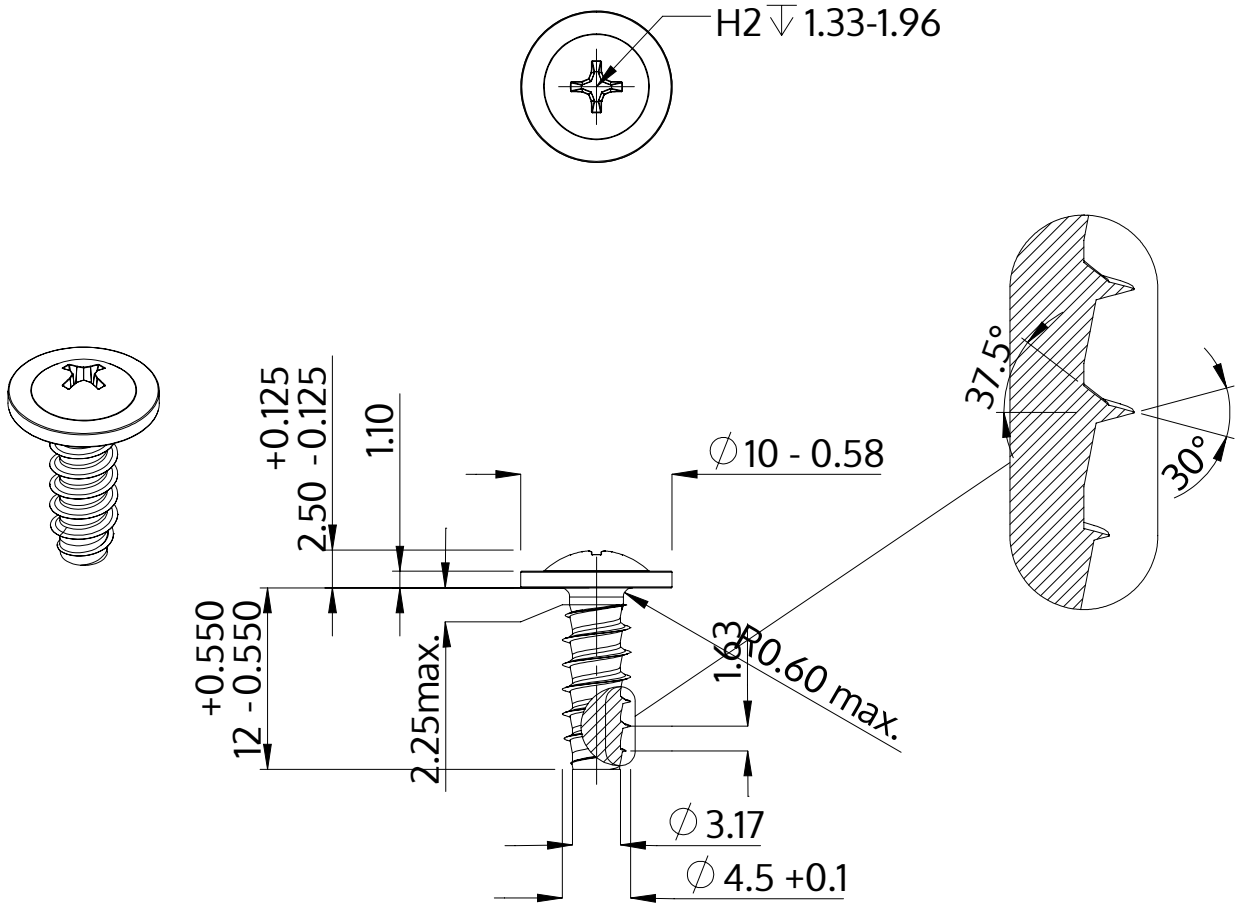

Описание	STP31 4.5x12.0 - H2
Материал	неръждаема стомана A2
Повърхност	гланциран, полиран, пасиваран
Тегло	1.657 kg / 1000 Бройка

SCREWERK	**STP310450120E**	
Метричен дизайн A4	Мащаб 2:1	2024-10