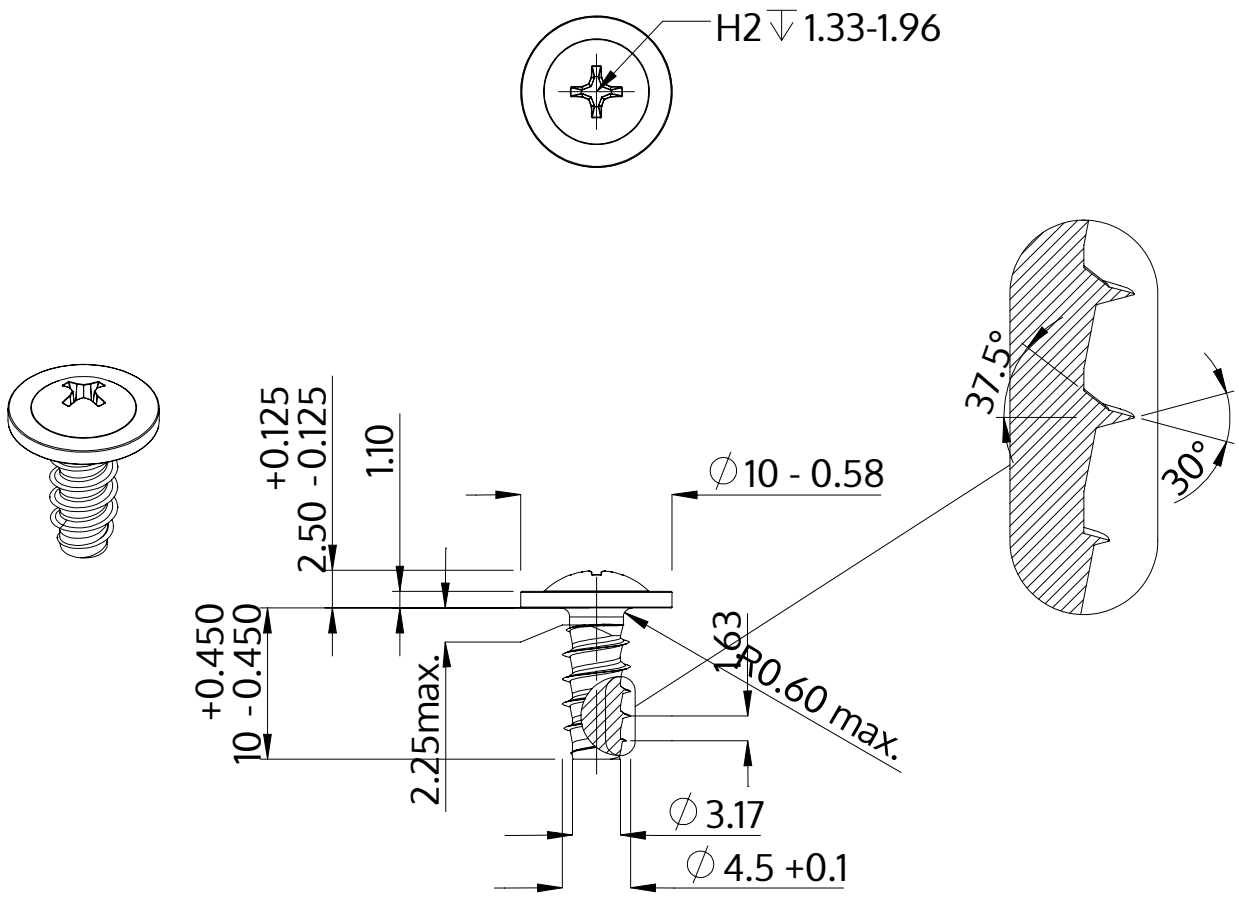


| | |
|---|---|
| Descrizione | STP31 4.5x10.0 - H2 |
| Materiale | acciaio, temprato |
| Superficie | zincato 5-7 micron, ricotto, blu / trasparente passivato |
| Peso | 1.503 kg / 1000 pezzi |

| | | |
|---|---|---|
| SCREWERK | **STP310450100S** | |
| Disegno metrico A4 | Scala 2:1 | 2024-10 |