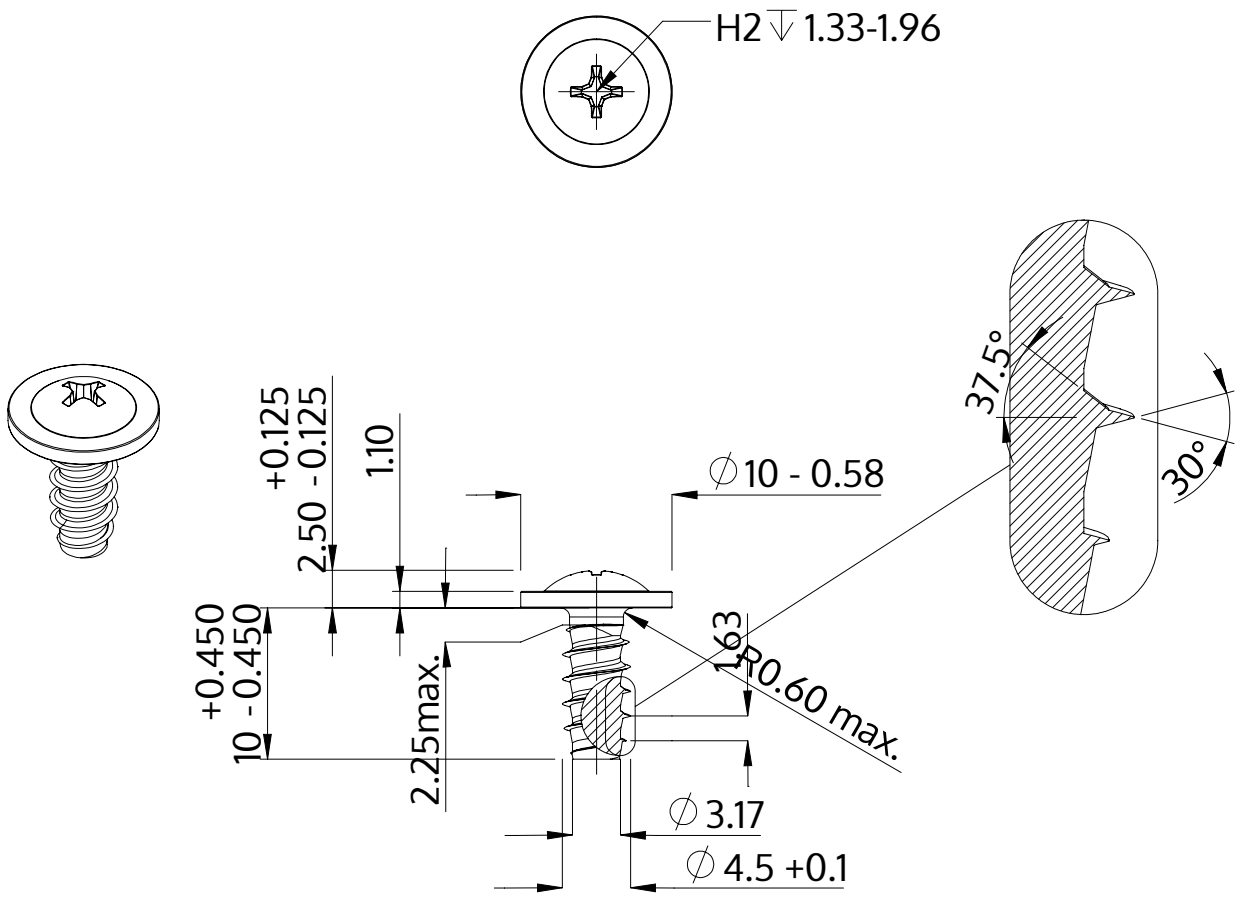

Beskrivelse	STP31 4.5x10.0 - H2
Materiale	Stål, forædlet
Overflade	galvaniseret 5-7 µm, tempret, blå / transparent passiveret
Vægt	1.503 kg / 1000 stykke

SCREWERK	**STP310450100S**	
Metrisk tegning A4	Skalering None:1	2024-04