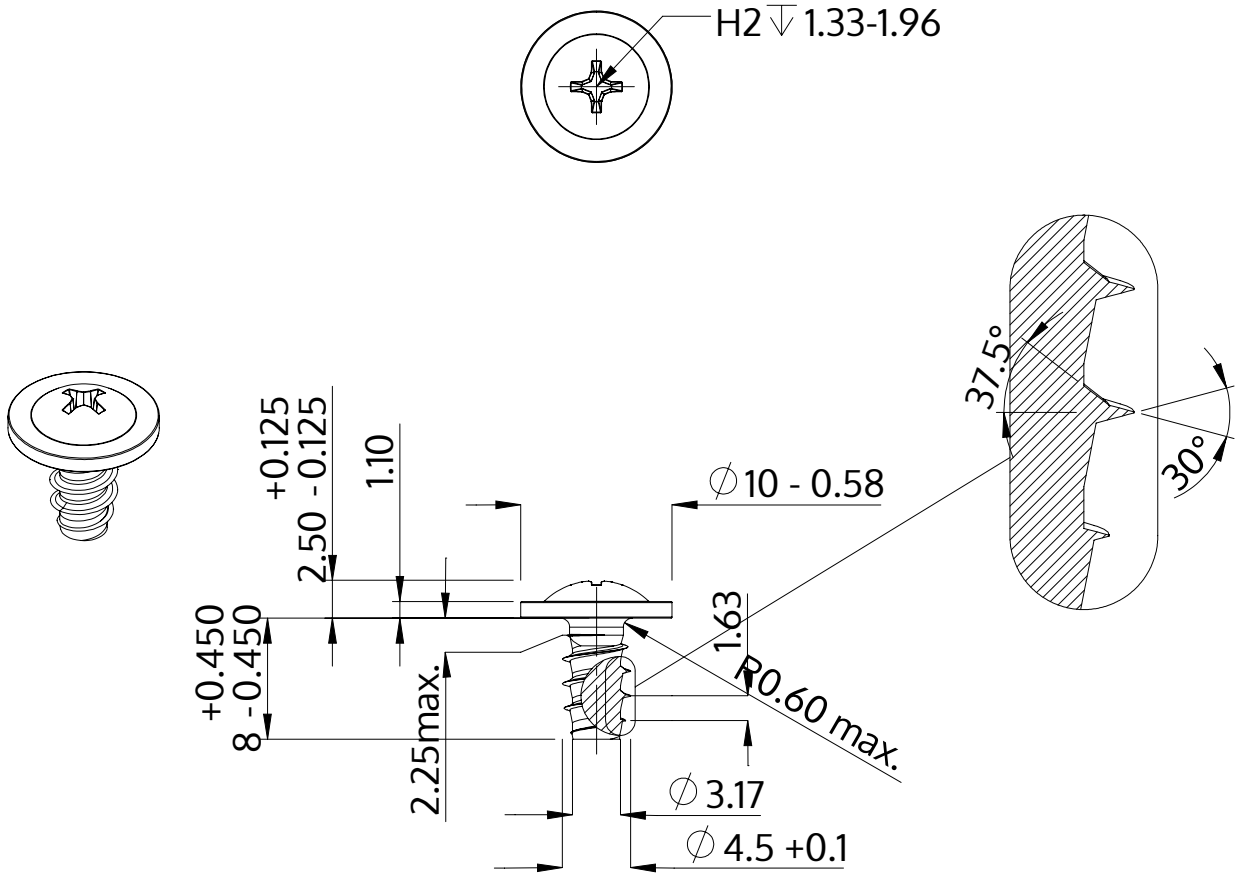

Popis	STP31 4.5x8.0 - H2
Materiál	Temperovaná ocel
Povrch	Pozinkovaná 5-7 µm, temperovaná, modrá, pasivovaná průhledně
Hmotnost	1.350 kg / 1000 Kus

SCREWERK	**STP310450080S**	
Metric výkres A4	Měřítko None:1	2024-04