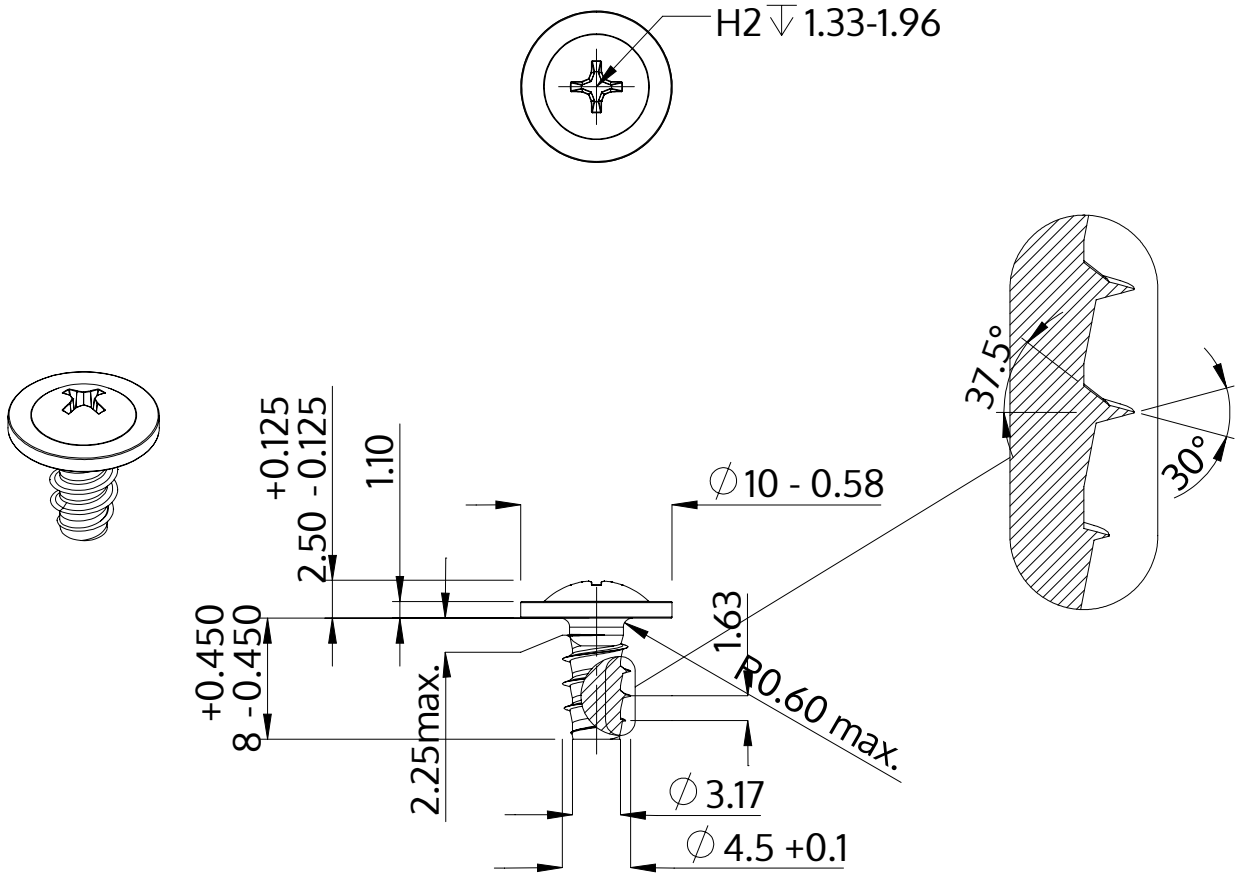

Descrizione	STP31 4.5x8.0 - H2
Materiale	acciaio inossidabile A2
Superficie	bianco-decapato e passivato
Peso	1.350 kg / 1000 pezzi

SCREWERK	**STP310450080E**	
Disegno metrico A4	Scala None:1	2024-04