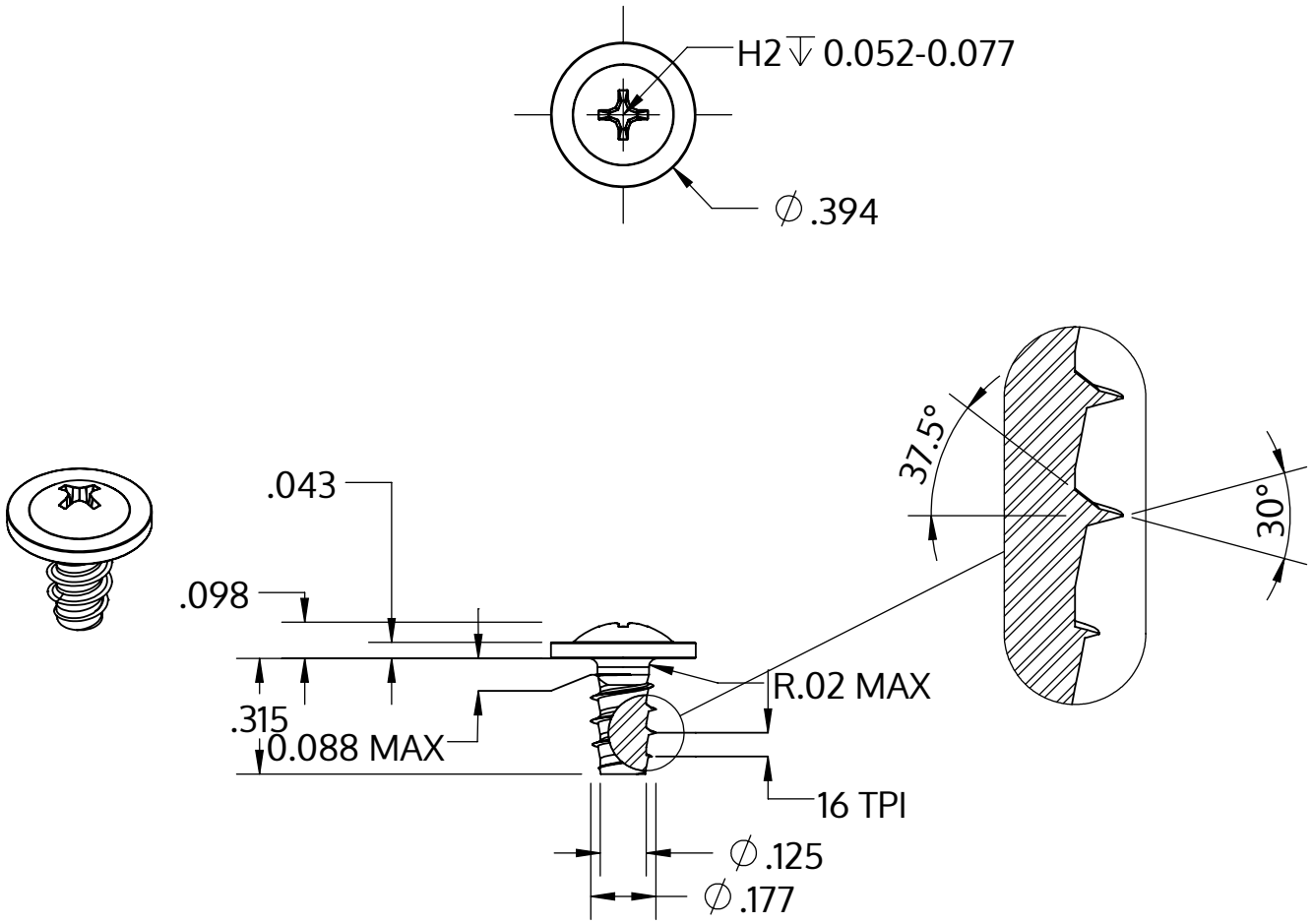

Metric size	M4.5 x 1.63 mm
US size (converted)	#9.5-16
	Tolerances [inch]
Length	+/- 0.017
Head diameter	+0 / -0.022
Head height	+/- 0.004
Thread diameter	+0.003 / -0

Beskrivelse	STP31 4.5x8.0 - H2
Materiale	Ædelstål A2
Overflade	blank, bejdset og passiveret
Vægt	1.350 kg / 1000 stykke

SCREWERK	**STP310450080E**	
_Zoll Zeichnung Größe A	Skalering 2:1	2024-10