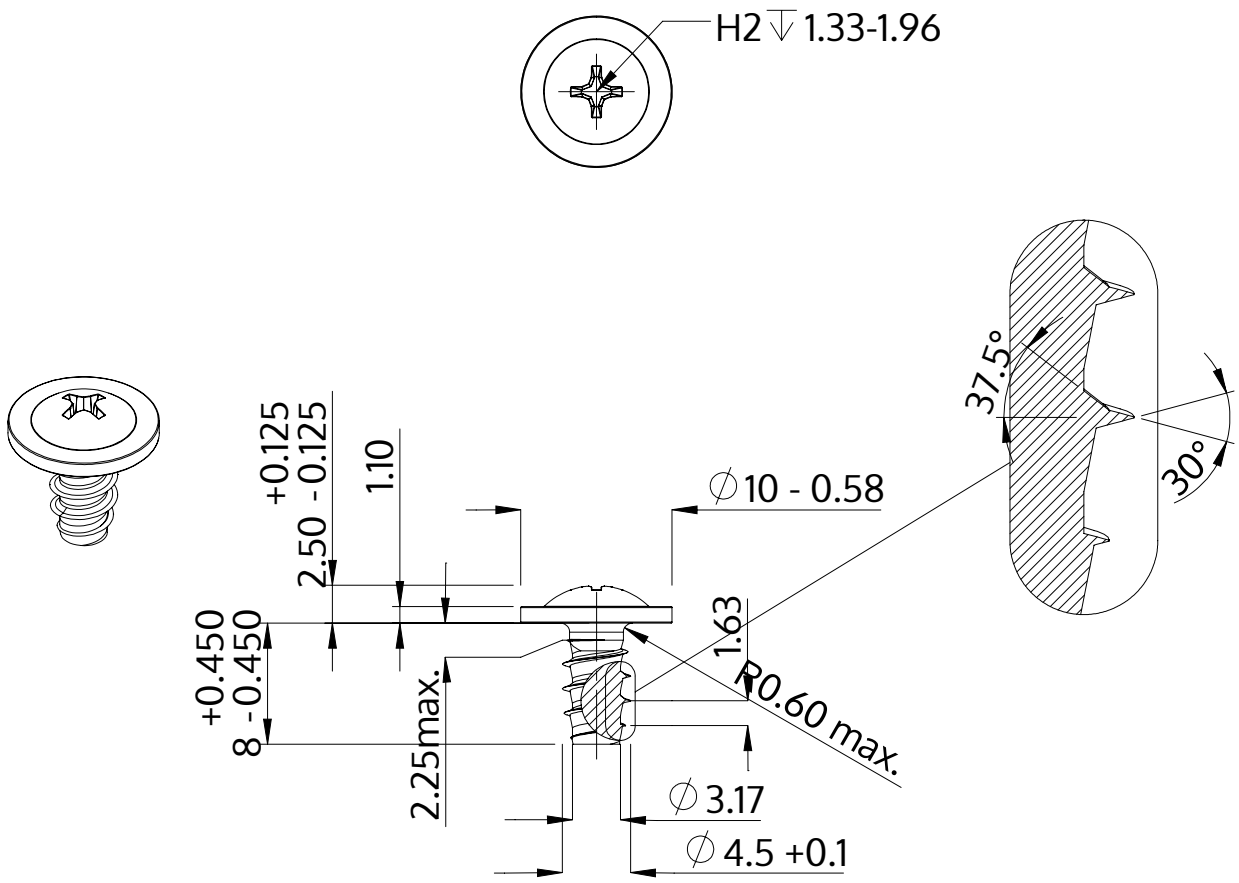

Descripción	STP31 4.5x8.0 - H2
Material	Acero Inoxidable A2
Superficie	Laminado brillante, barnizado y pasivado
Peso	1.350 kg / 1000 Piezas

SCREWERK	**STP310450080E**	
Diseño métrico	Escalada None:1	2024-04