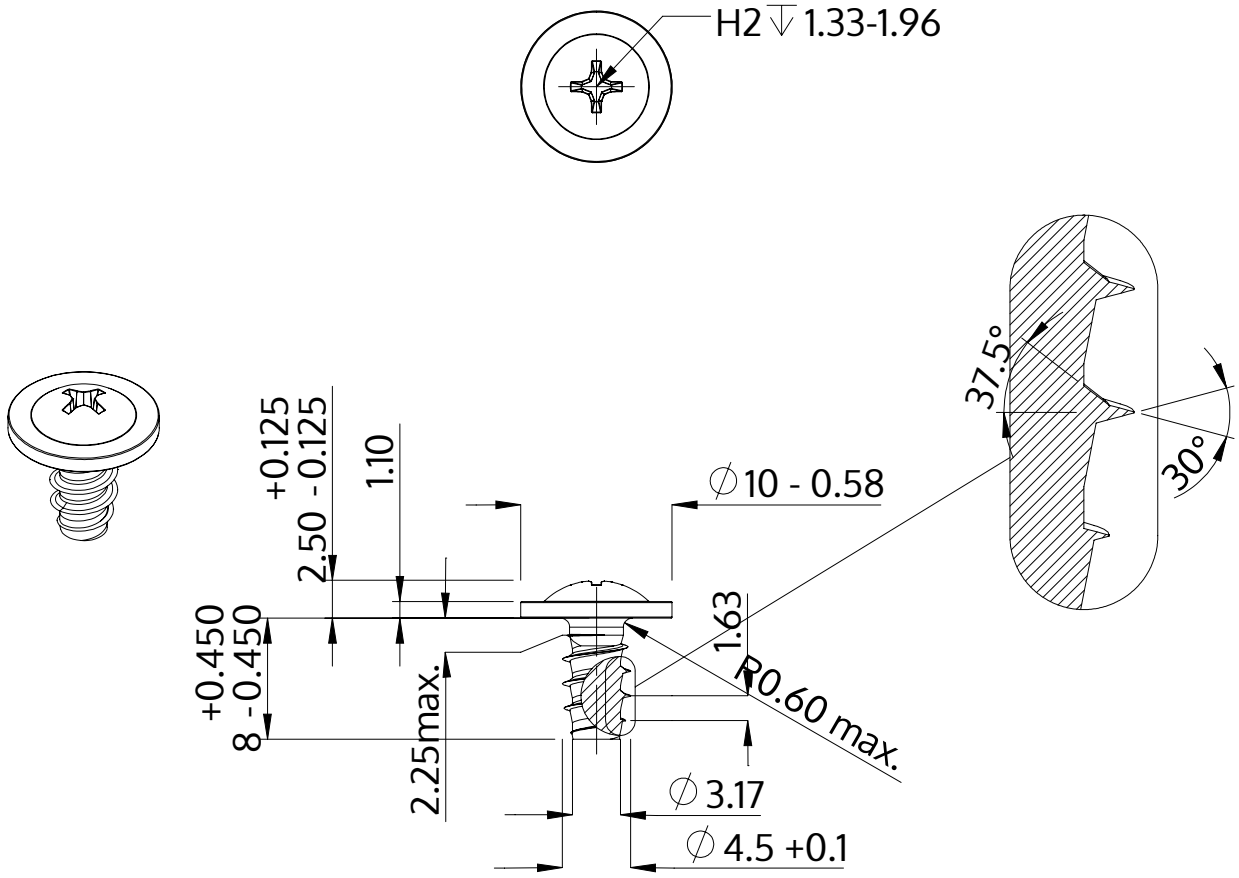

Beskrivning	STP31 4.5x8.0 - H2
Material	stål, härdat
Yta	ZnNi svart-passiviserad/Cr-VI-fri, härdad, förseglad
Vikt	1.350 kg / 1000 styck

SCREWERK	**STP310450080B**	
Metrisk skiss A4	Skala None:1	2024-04