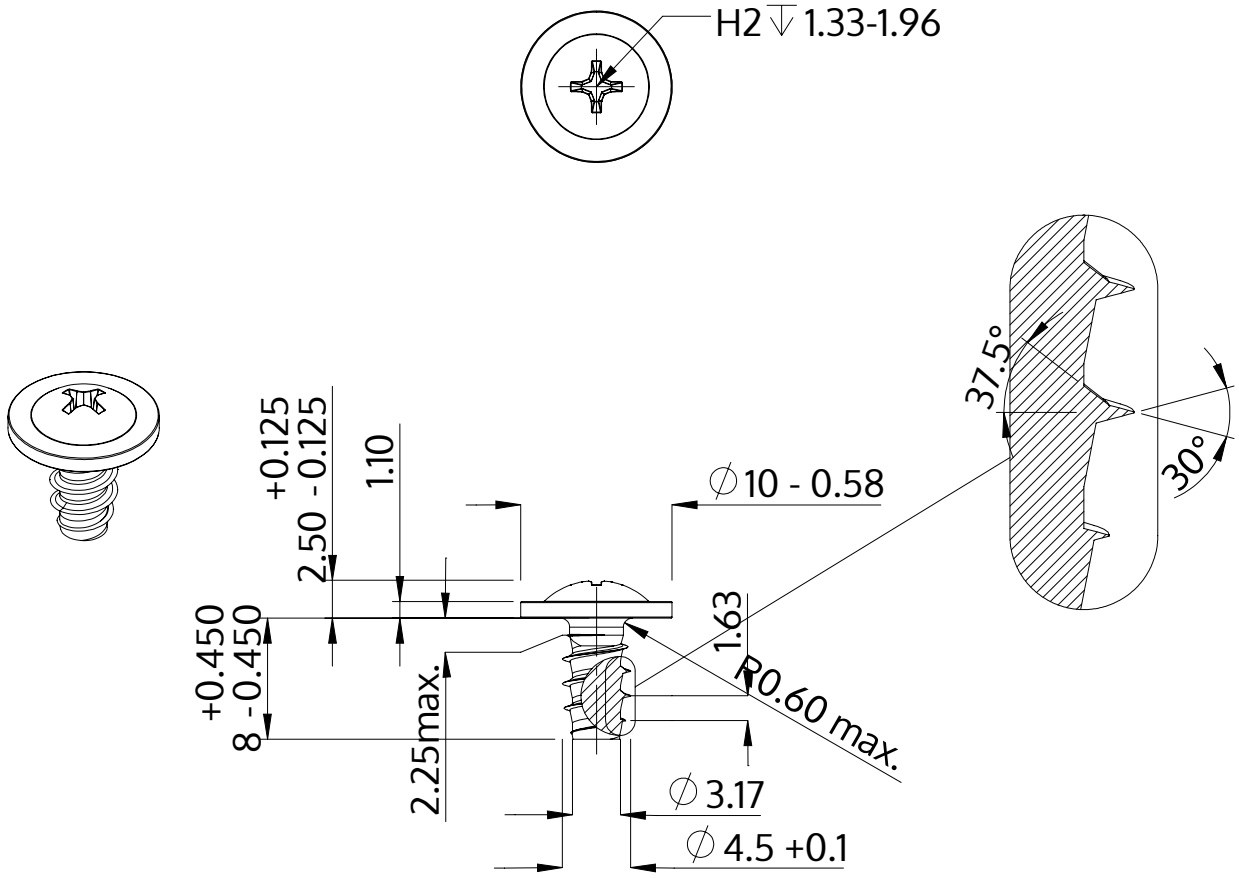

Описание	STP31 4.5x8.0 - H2
Материал	сталь, упрочненная
Поверхность	ZnNi, черная пассивировка+отжиг+масло
Вес	1.350 kg / 1000 Штука

SCREWERK	**STP310450080B**	
Метрический чертеж A4	Шкала None:1	2024-04