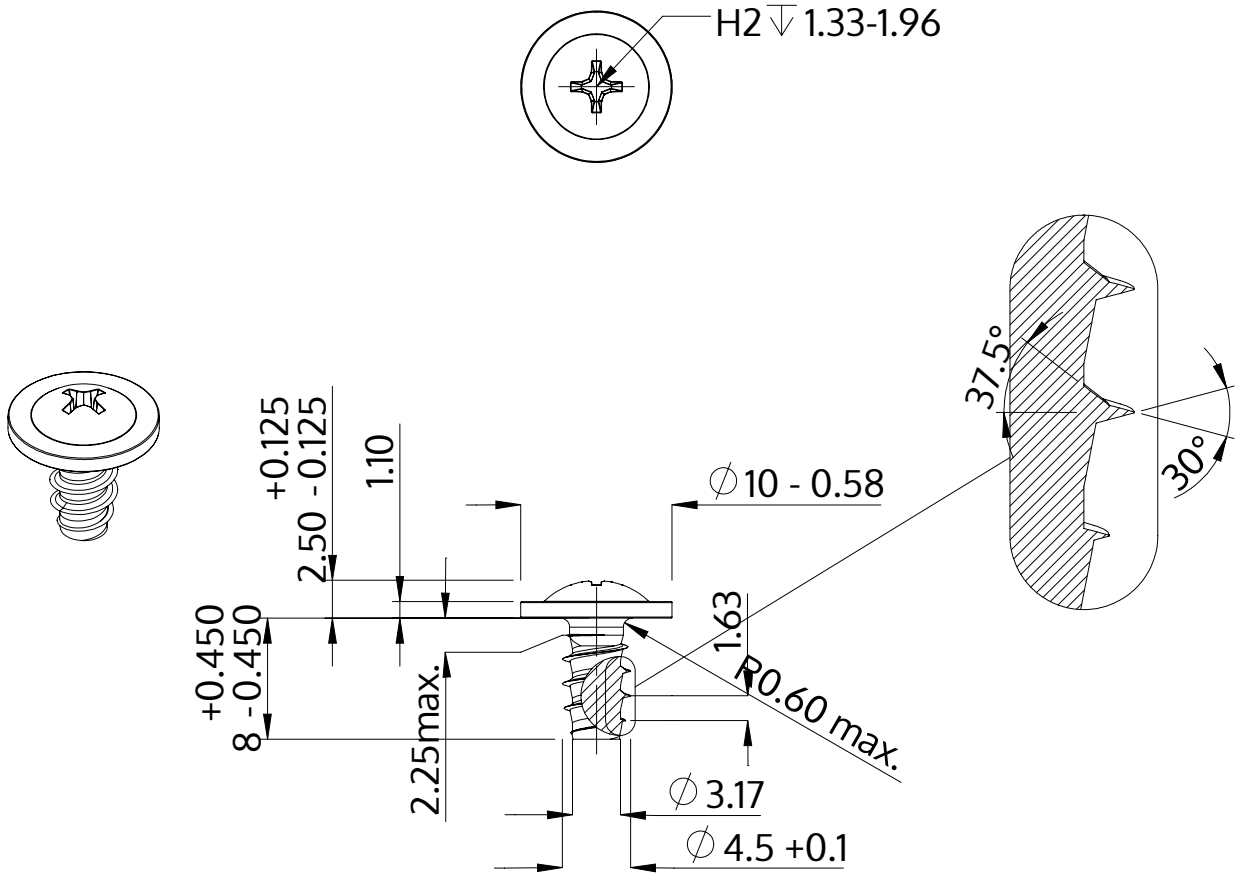

Description	STP31 4.5x8.0 - H2
Matière	Acier,trempé et revenu
Surface	Zinc Nickel passivé noir, trempée, scéllée
Poids	1.350 kg / 1000 Unité

SCREWERK	**STP310450080B**	
Dessin métrique A4	Redimensionner 2:1	2024-10