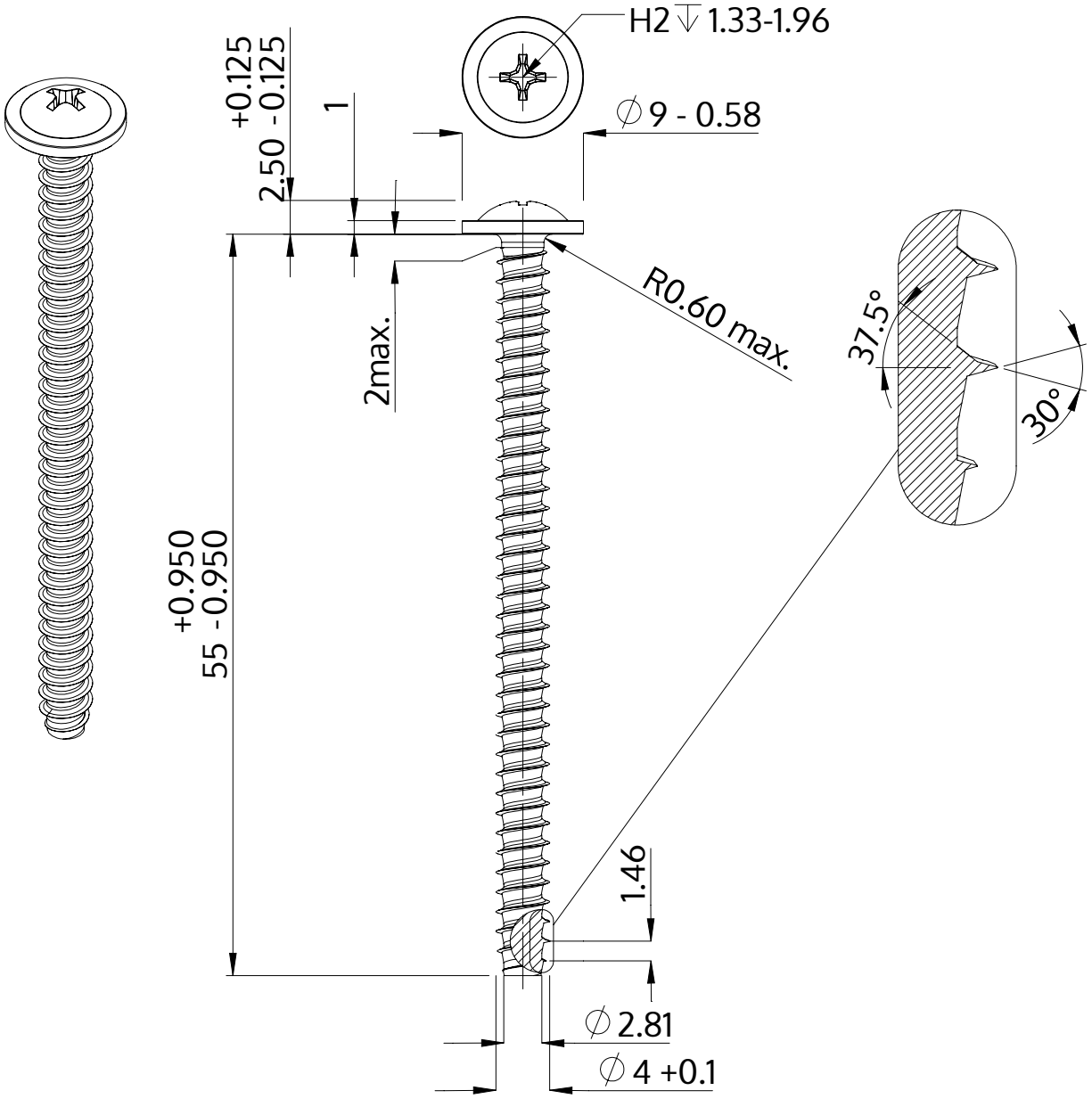

Beschrijving	STP31 4.0x55.0 - H2
Materiaal	roestvrij staal A2
Oppervlak	blank, geetst en gepassieveerd
Gewicht	3.956 kg / 1000 stuk

SCREWERK	**STP310400550E**	
Metrische tekening A4	Schaal None:1	2024-04