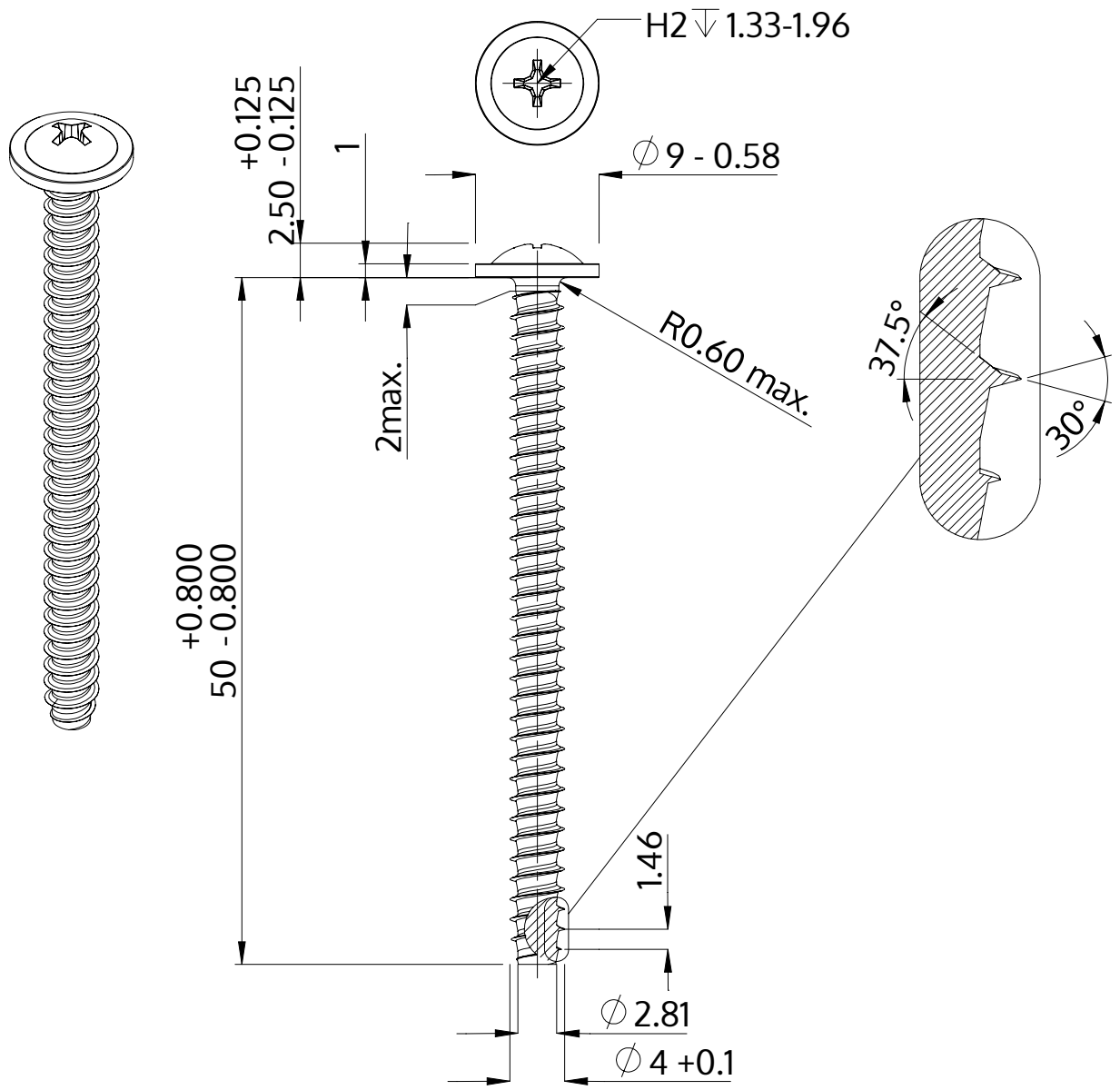

Descrizione	STP31 4.0x50.0 - H2
Materiale	acciaio, temprato
Superficie	zincato 5-7 micron, ricotto, blu / trasparente passivato
Peso	3.658 kg / 1000 pezzi

SCREWERK	**STP310400500S**	
Disegno metrico A4	Scala None:1	2024-04