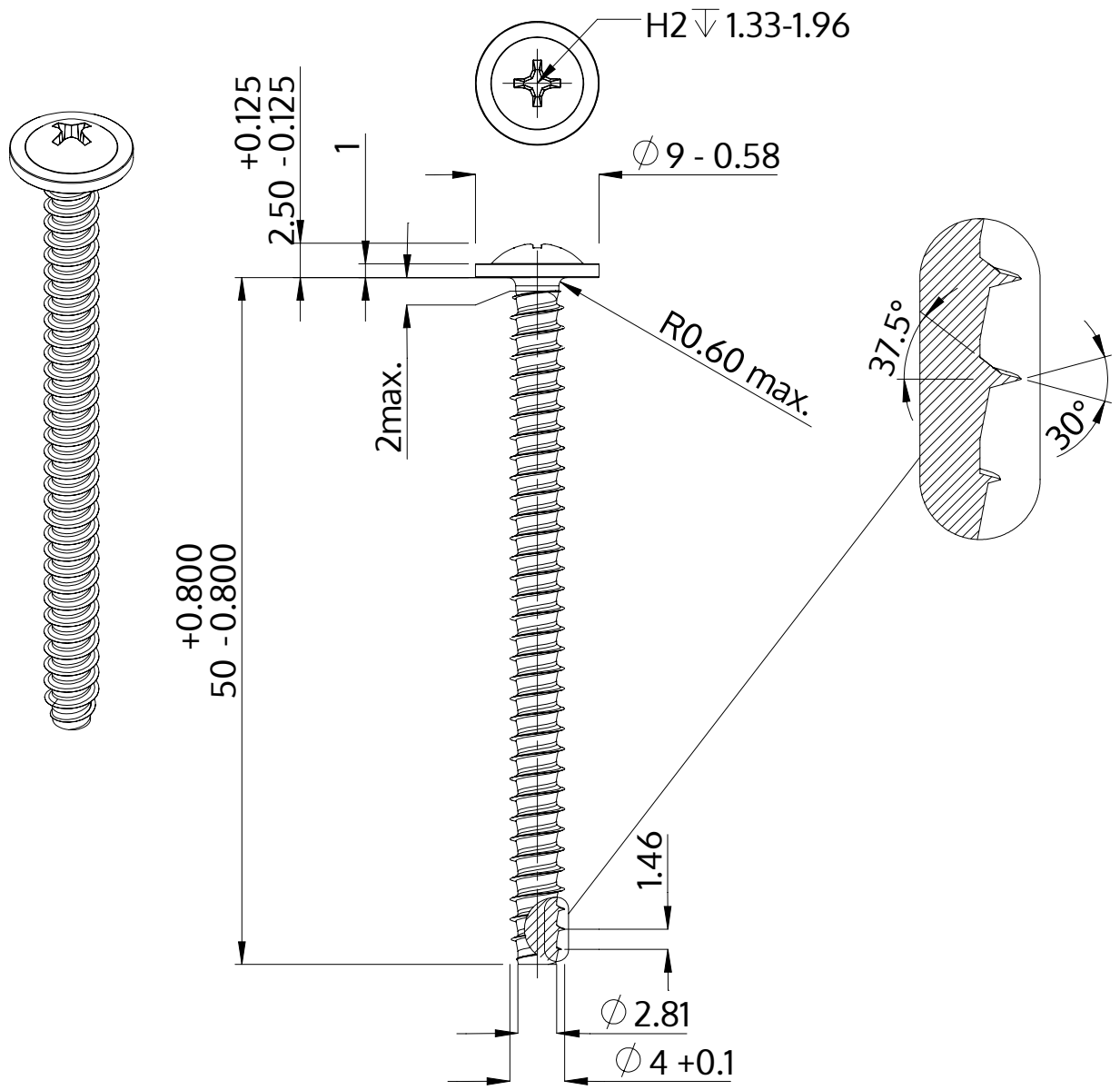

Описание	STP31 4.0x50.0 - H2
Материал	стомана, закалена
Повърхност	цинково и никелово покритие, Черен, пасивиран, темпериран, херметизация
Тегло	3.658 kg / 1000 Бройка

SCREWERK	**STP310400500B**	
Метричен дизайн A4	Мащаб 2:1	2024-10