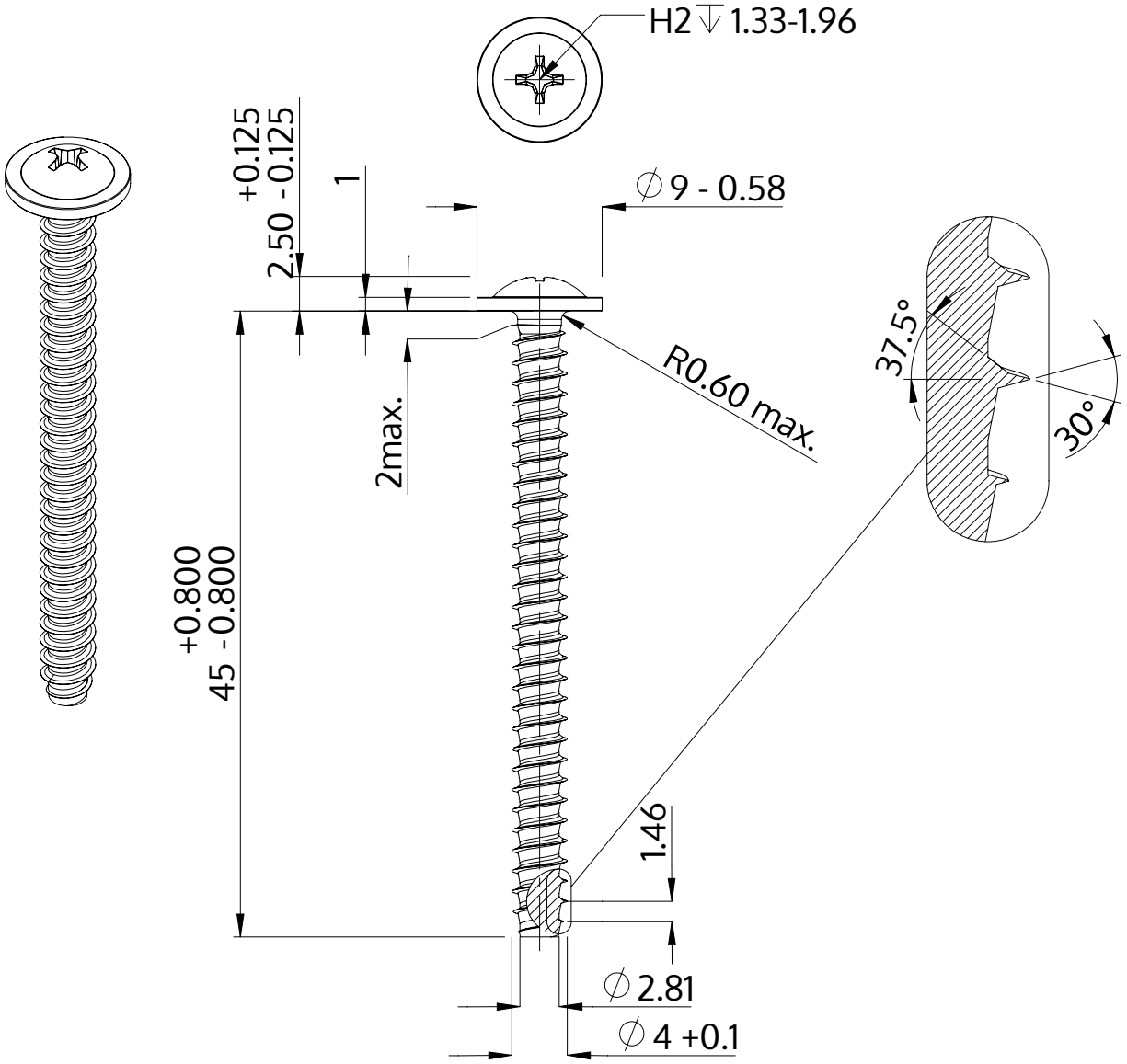

Açıklaması	STP31 4.0x45.0 - H2
Malzeme	Paslanmaz Çelik A2
Kaplama	Parlak, cilalanmış ve pasifleştirilmiştir
Ağırlık	3.361 kg / 1000 Adet

SCREWERK	**STP310400450E**	
Metrik çizim A4	Ölçeklendirme 2:1	2024-10