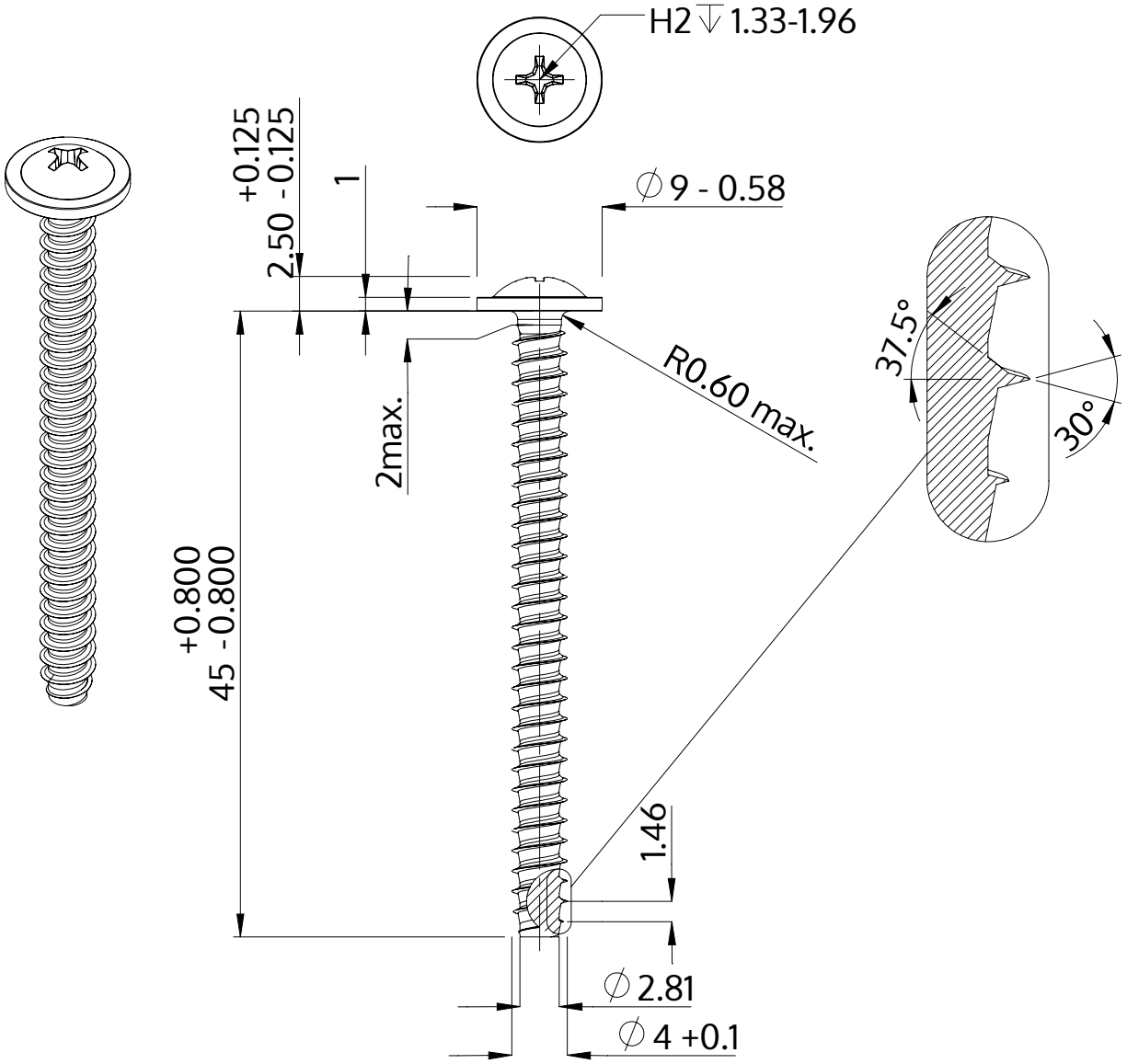

Descrição	STP31 4.0x45.0 - H2
Material	inox A2
Superfície	Decapado e passivado
Peso	3.361 kg / 1000 peças

SCREWERK	**STP310400450E**	
Desenho Métrico A4	Escala 2:1	2024-10