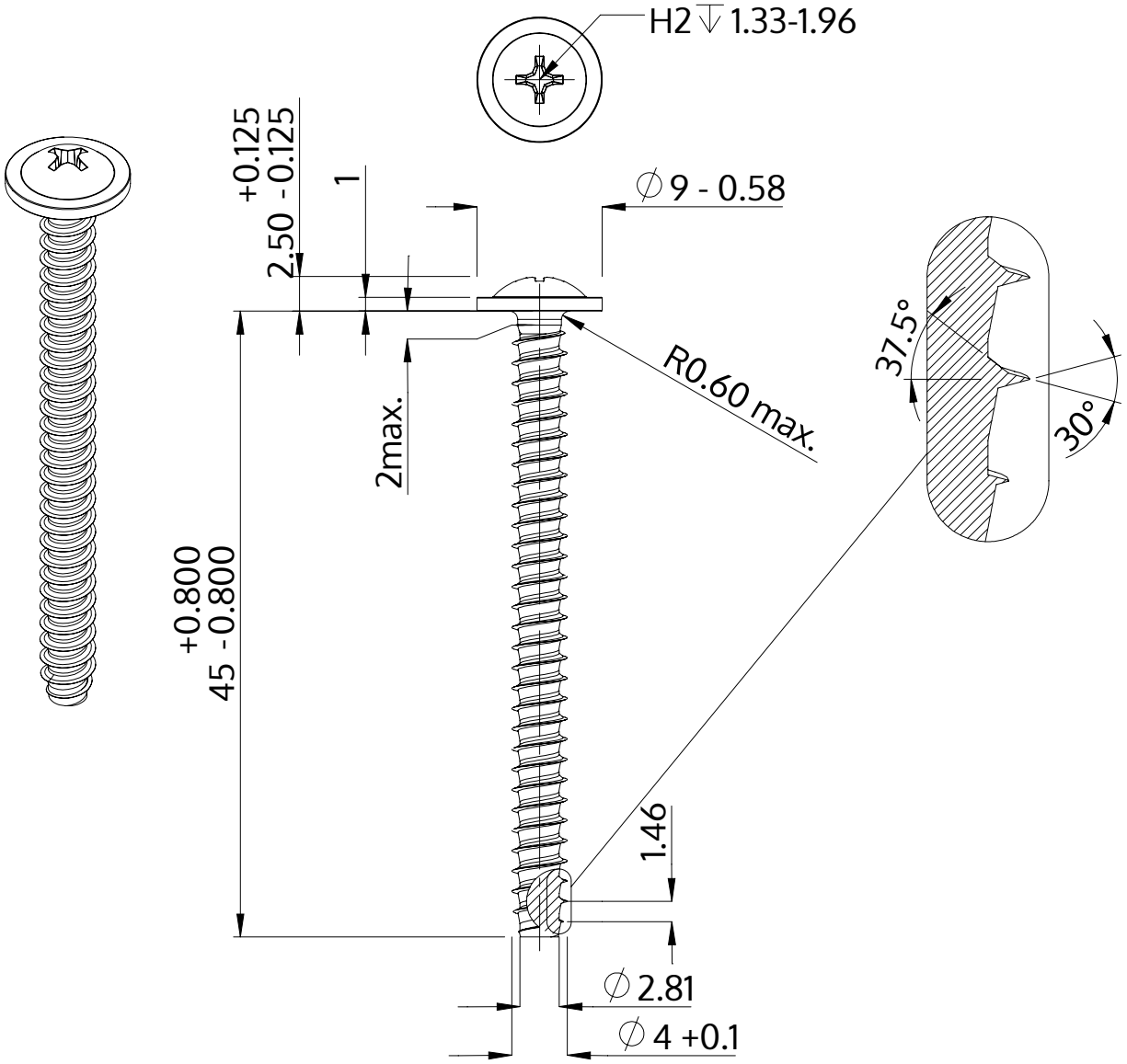

Descrizione	STP31 4.0x45.0 - H2
Materiale	acciaio, temprato
Superficie	Placcato Zinco-Nichel, passivato nero, ricotto, sigillato
Peso	3.361 kg / 1000 pezzi

SCREWERK	**STP310400450B**	
Disegno metrico A4	Scala 2:1	2024-05