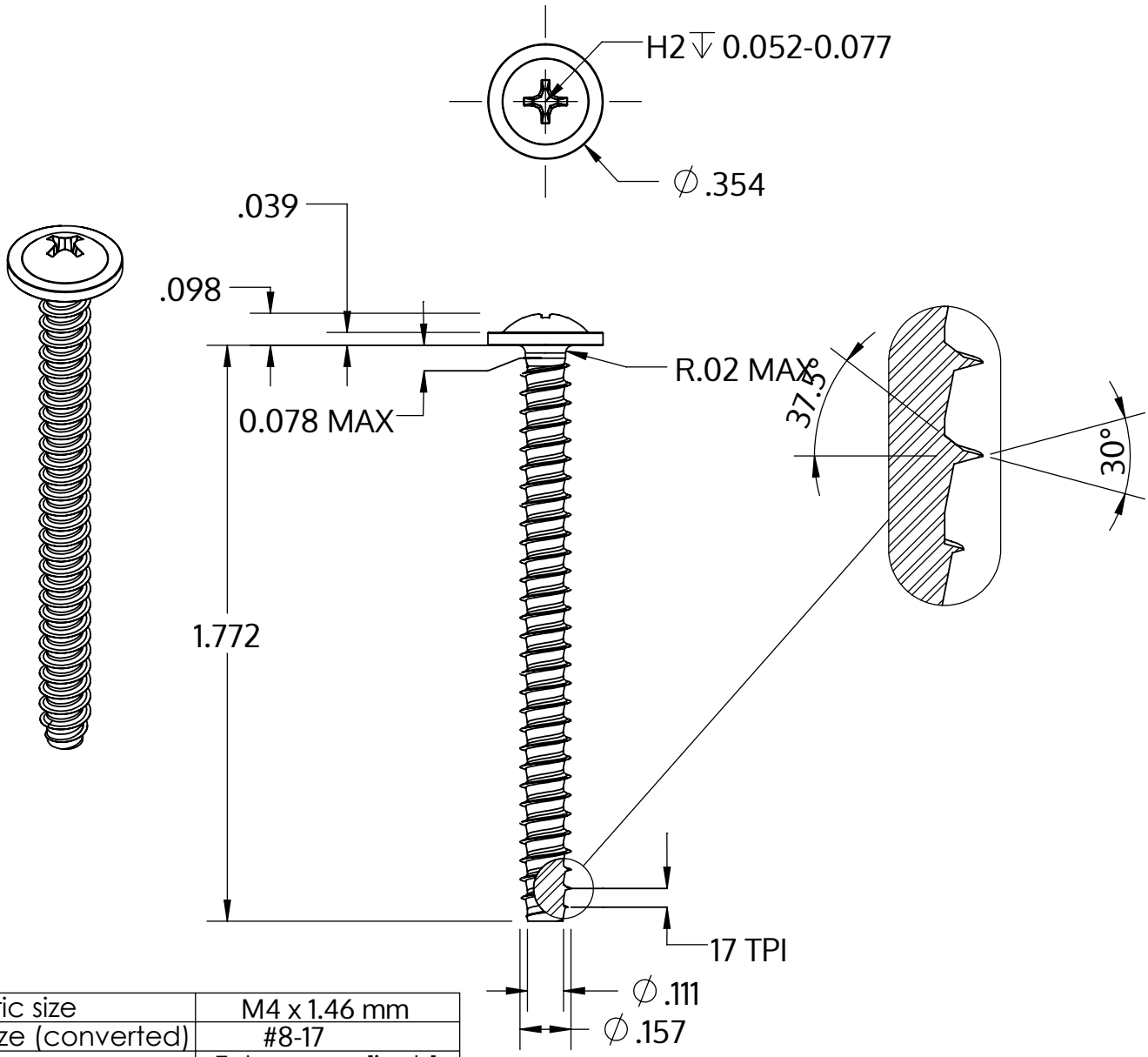

Metric size	M4 x 1.46 mm
US size (converted)	#8-17
	Tolerances [inch]
Length	+/- 0.031
Head diameter	+0 / -0.022
Head height	+/- 0.004
Thread diameter	+0.003 / -0

Description	STP31 4.0x45.0 - H2
Matière	Acier,trempé et revenu
Surface	Zinc Nickel passivé noir, trempée, scéllée
Poids	3.361 kg / 1000 Unité

SCREWERK	**STP310400450B**	
_Zoll Zeichnung Größe A	Redimensionner 2:1	2024-10