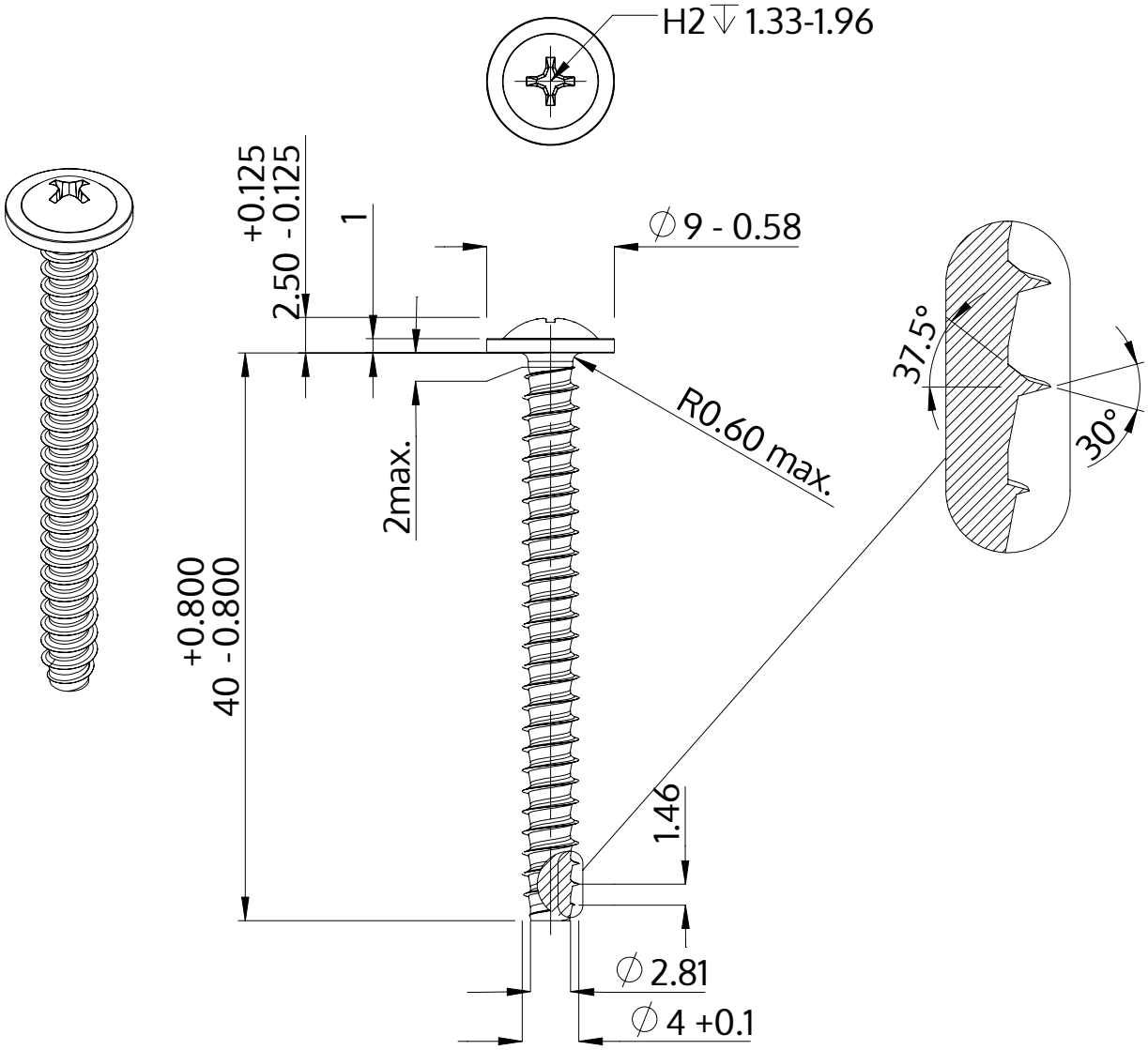

Beschrijving	STP31 4.0x40.0 - H2
Materiaal	roestvrij staal A2
Oppervlak	blank, geetst en gepassieveerd
Gewicht	3.063 kg / 1000 stuk

SCREWERK	**STP310400400E**	
Metrische tekening A4	Schaal 2:1	2024-10