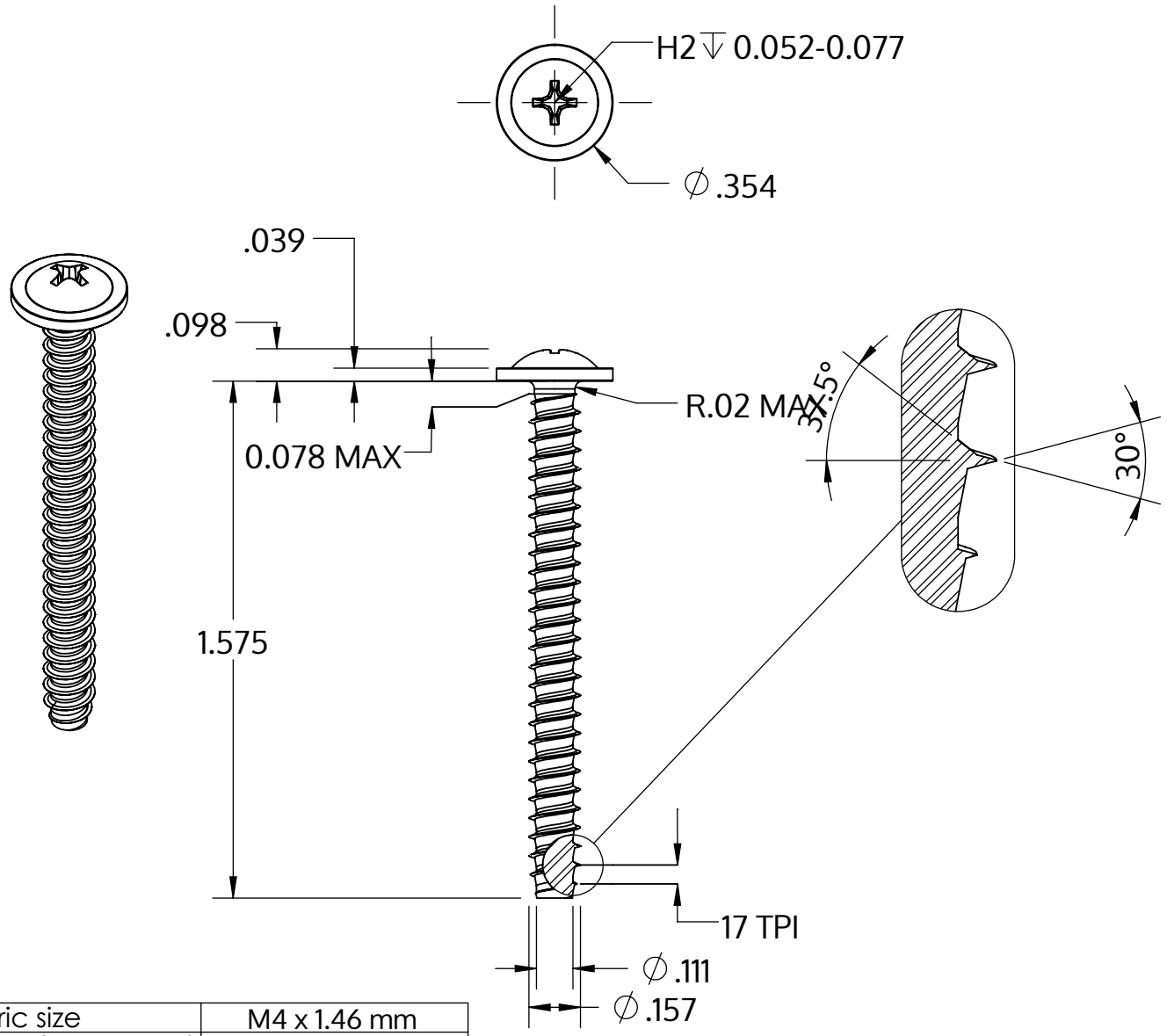

Metric size	M4 x 1.46 mm
US size (converted)	#8-17
	Tolerances [inch]
Length	+/- 0.031
Head diameter	+0 / -0.022
Head height	+/- 0.004
Thread diameter	+0.003 / -0

Beschrijving	STP31 4.0x40.0 - H2
Materiaal	roestvrij staal A2
Oppervlak	blank, geetst en gepassieveerd
Gewicht	3.063 kg / 1000 stuk

SCREWERK	**STP310400400E**	
_Zoll Zeichnung Größe A	Schaal 2:1	2024-10