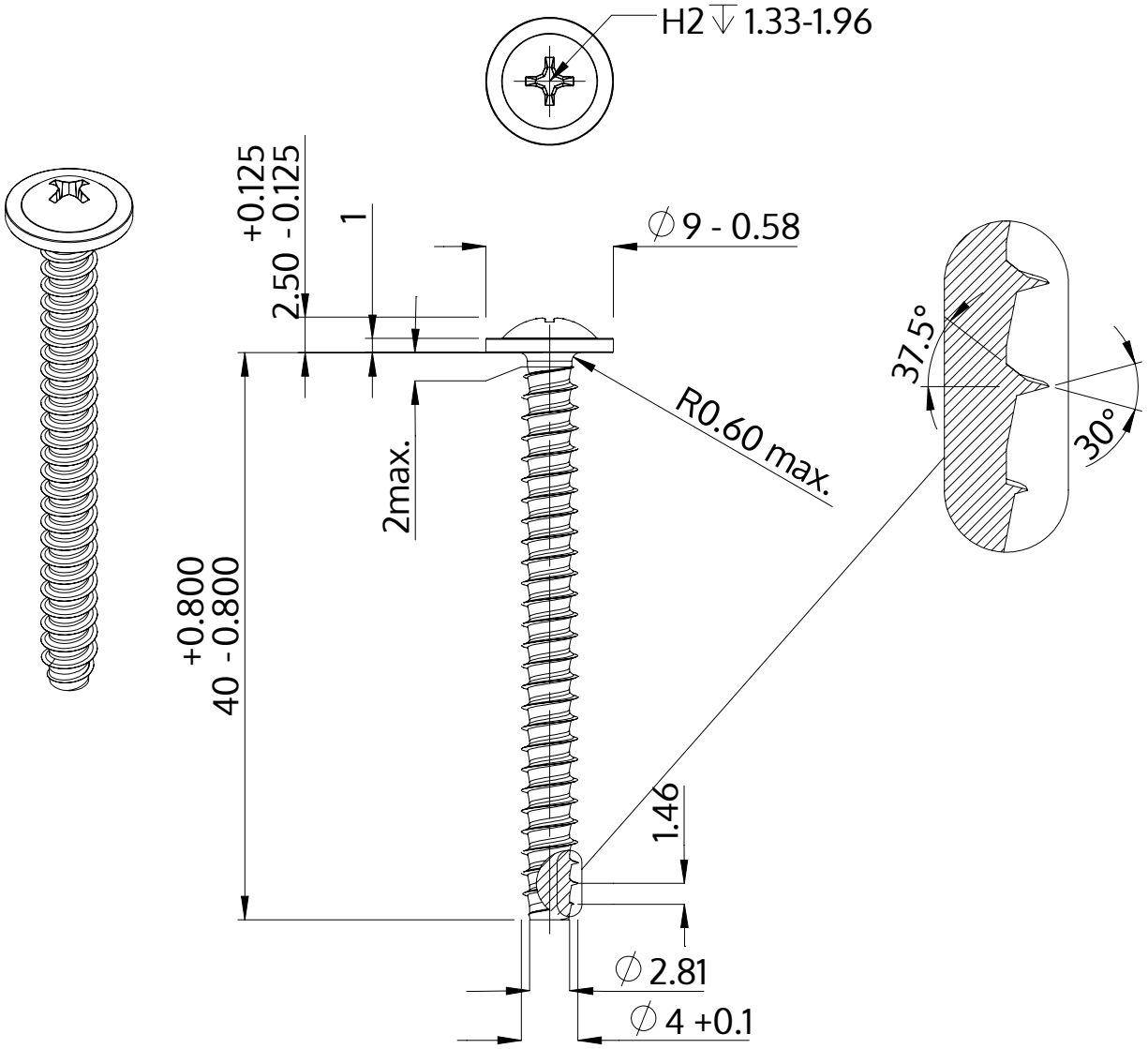


| | |
|---|---|
| Описание | STP31 4.0x40.0 - H2 |
| Материал | сталь, упрочненная |
| Поверхность | ZnNi, черная пассивировка+отжиг+масло |
| Вес | 3.063 kg / 1000 Штука |

| | | |
|---|---|---|
| SCREWERK | **STP310400400B** | |
| Метрический чертеж A4 | Шкала 2:1 | 2024-10 |